gala

Referencia G3991900
Descripción Monomando de lavabo
Serie MENA

Características Técnicas

- Certificación AENOR
- Fabricado utilizando materiales reciclados
- Fabricado con aleaciones incluidas en la “European Positive List” (para la no migración de materiales peligrosos al agua)
- Bajo nivel de ruido
- Tecnología de cromado G-Last: alta resistencia al rayado
- Cartucho de discos cerámicos de ø35 mm
- Incluye enlaces de alimentación flexible de 3/8"
- Incluye válvula de desagüe automático

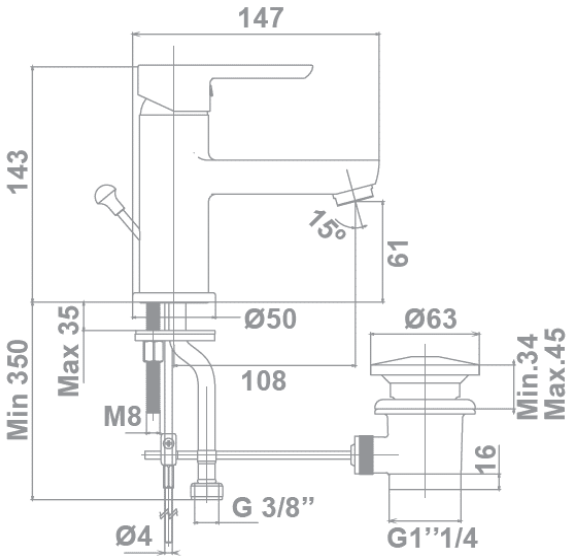

Curva de Caudales

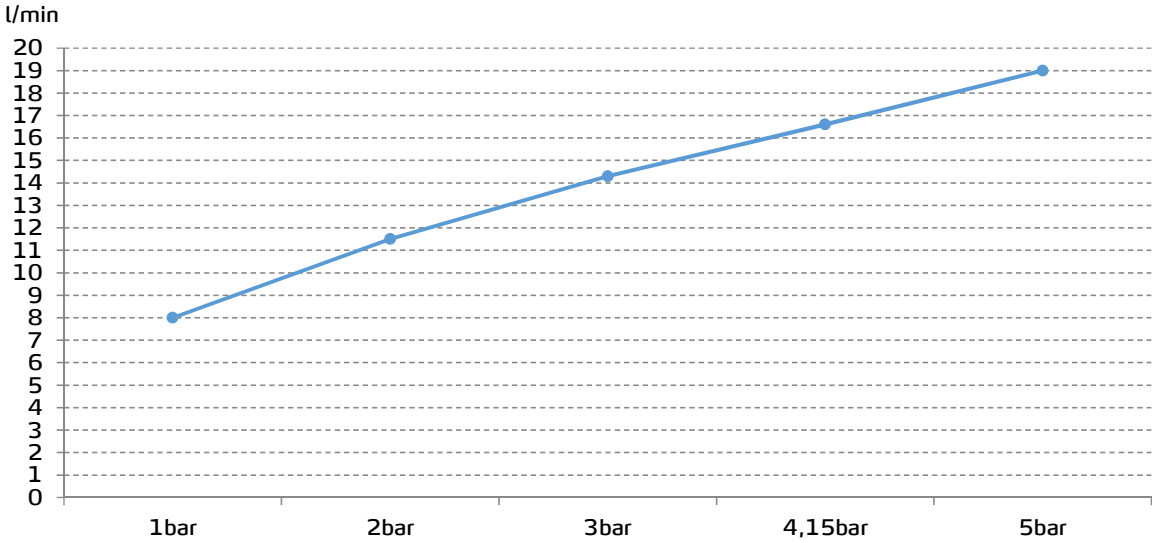

Datos medidos en posición de mezcla y máxima apertura