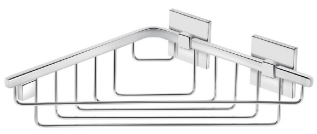

KAY SQUARE

Contenedor de ducha de rincón

REF: 53199

Contenedor de ducha para rincón. Acabado cromo. Fácil instalación con fijación adhesiva

PVP: **74,2 €**

REF. 53199

COLORES / ACABADOS

00
Cromo

ARTÍCULOS

Ref.	Producto/Conjunto	Medidas	€/u
53199	Contenedor de ducha para rincón. Acabado cromo. Fácil instalación con fijación adhesiva	206 x 193 x 80 cm	**74,2 €**

INFORMACIÓN DE PRODUCTO

Características
Contenedor de ducha para rincón. Acabado cromo. Fácil instalación con fijación adhesiva
Garantía
Los productos Gala estan garantizados ante cualquier defecto de fabricación, desde la fecha de adquisición del producto, siempre y cuando la instalación haya sido efectuada de acuerdo con las instrucciones de instalación de Gala y, aplicando la normativa en vigor para instalaciones eléctricas y de saniamiento, por personal autorizado. El periodo de garantía es de 5 años.
Instalación
Sistema adhesivo. Ver manual de instalación

Certificaciones
La calidad en Gala es una constante para garantizar las caracteristicas técnicas, estéticas y las prestaciones de nuestros productos. Ver certificados de calidad del producto.
Mantenimiento
La limpieza se realizará preferentemente con detergente liquido y un cepillo o esponja. No rascar con cuchillas o estropajos de acero.

DIBUJOS TÉCNICOS

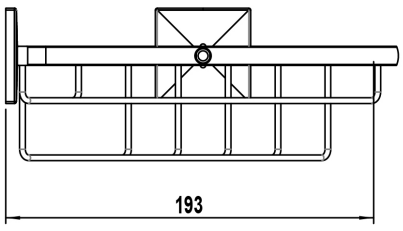

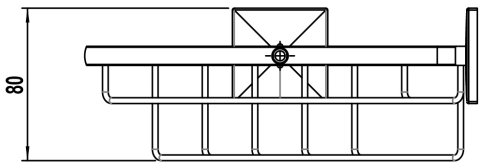

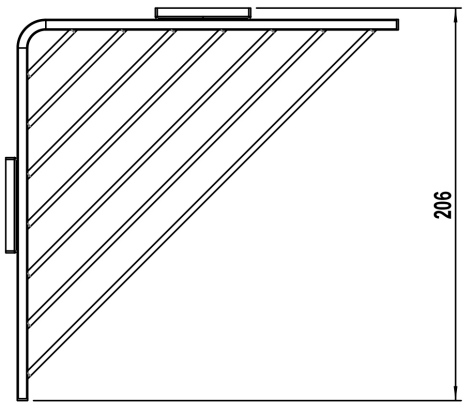

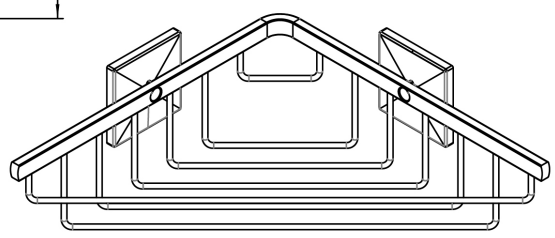

DESCARGAS

2D

143.05 KB Contenedor de ducha de rincón - Técnico (.AI)

63.32 KB Contenedor de ducha de rincón - Técnico (.DWG)

374.91 KB Contenedor de ducha de rincón - Técnico (.DXF)

144.02 KB Contenedor de ducha de rincón - Técnico (.PDF)