DAILY ENCIMERA CON HERA

Conjunto Daily 1C-1H 100 cm + Lavabo Hera Square Blanco

REF: 7892001

Conjunto compuesto de mueble y lavabo. Diseño práctico, sin tiradores y con 1 cajón + 1 hueco. Acabado blanco brillo.

Grifería no incluida.

PVP: **593,0 €**

REF. 7892001

COLORES / ACABADOS

01
Blanco

ARTÍCULOS

Ref.	Producto/Conjunto	Medidas	€/u
7892001	Conjunto Mueble + Encimera + Lavabo Hera Square Blanco	100 x 45 x 58 cm	**593,0 €**
	Opciones		
7892074	Conjunto Mueble + Encimera + Lavabo Hera Square Blanco	100 x 45 x 58 cm	**593,0 €**

INFORMACIÓN DE PRODUCTO

Características
Mueble Daily 100x45 cm con encimera acabado blanco brillo.
1 cajón + 1 hueco.
Soft Close. Extracción total. Guias Hettich.
Lavabo Hera Square blanco.
Garantía
Los productos Gala estan garantizados ante cualquier defecto de fabricación, desde la fecha de adquisición del producto, siempre y cuando la instalación haya sido efectuada de acuerdo con las instrucciones de instalación de Gala y, aplicando la normativa en vigor para instalaciones electricas y de saneamiento, por personal autorizado. El periodo de garantía es de 3 años.
Instalación
Ver manuales de instalación

Certificaciones
La calidad en Gala es una constante para garantizar las caracteristicas técnicas, estéticas y las prestaciones de nuestros productos. Ver certificados de calidad del producto.
Mantenimiento
Para la limpieza utilizar un paño suave y agua jabonosa. No utilizar productos de limpieza abrasivos como bioalcohol, lejias, aguafuerte, amoniaco, acetonas. No utilizar estropajo.

AMBIENTE

COMPLEMENTOS

SUGERENCIAS

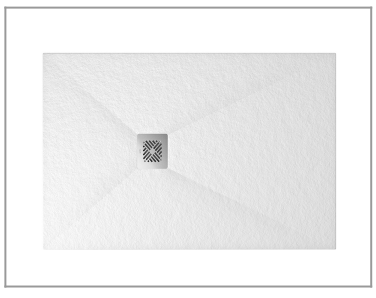

DIBUJOS TÉCNICOS

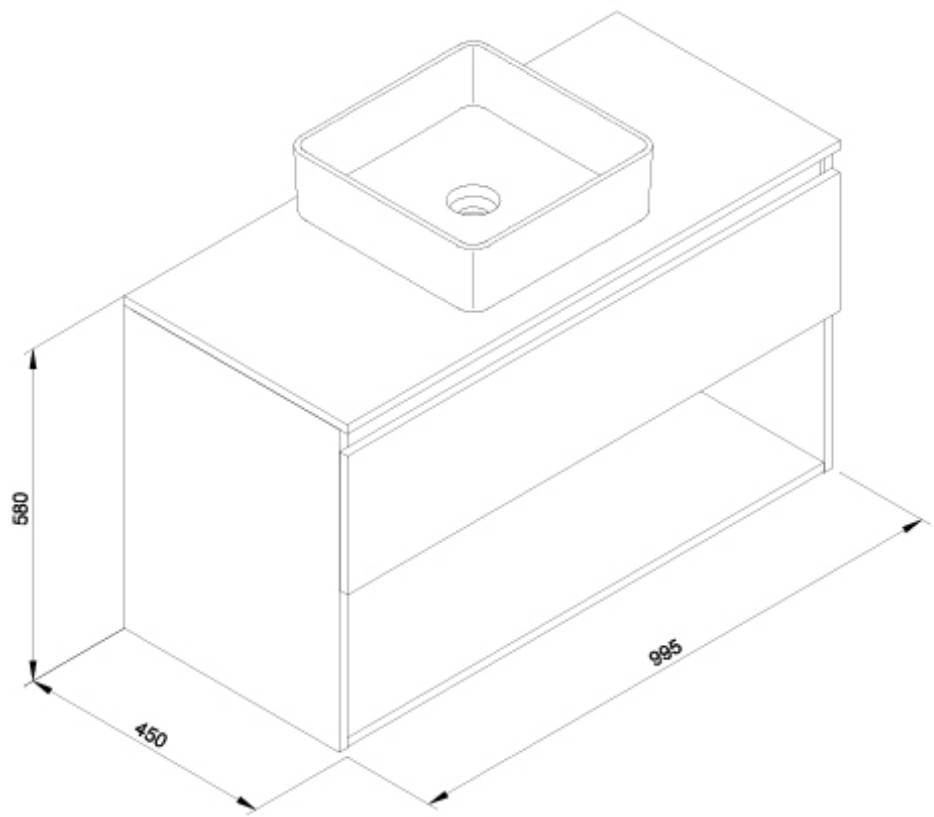

DESCARGAS

2D

63.28 KB	Conjunto Daily 1C-1H 100 cm + Lavabo Hera Square Blanco - Técnico (.AI)
41.17 KB	Conjunto Daily 1C-1H 100 cm + Lavabo Hera Square Blanco - Técnico (.DWG)
292.56 KB	Conjunto Daily 1C-1H 100 cm + Lavabo Hera Square Blanco - Técnico (.DXF)
30.98 KB	Conjunto Daily 1C-1H 100 cm + Lavabo Hera Square Blanco - Técnico (.PDF)