MADOC

Dosificador de pared

REF: 5298302

Dosificador de pared. Acabado cromo.
Fijacion adhesiva en pared

PVP: **60,6 €**

REF. 5298302

COLORES / ACABADOS

02
Negro

ARTÍCULOS

Ref.	Producto/Conjunto	Medidas	€/u
5298302	Dosificador de pared	120 x 76 x 165 cm	**60,6 €**
	Opciones		
5298301	Dosificador de pared. Acabado blanco.	120 x 76 x 165 cm	**60,6 €**
5298300	Dosificador de pared	120 x 76 x 165 cm	**60,6 €**

INFORMACIÓN DE PRODUCTO

Características
Dosificador de pared. Sistema adhesivo
Garantía
Los productos Gala estan garantizados ante cualquier defecto de fabricación, desde la fecha de adquisición del producto, siempre y cuando la instalación haya sido efectuada de acuerdo con las instrucciones de instalación de Gala y, aplicando la normativa en vigor para instalaciones eléctricas y de saniamiento, por personal autorizado. El periodo de garantía es de 5 años.
Instalación
Sistema adhesivo. Ver manual de instalación

Certificaciones
La calidad en Gala es una constante para garantizar las caracteristicas técnicas, estéticas y las prestaciones de nuestros productos. Ver certificados de calidad del producto.
Mantenimiento
La limpieza se realizará preferentemente con detergente liquido y un cepillo o esponja. No rascar con cuchillas o estropajos de acero.

AMBIENTE

DIBUJOS TÉCNICOS

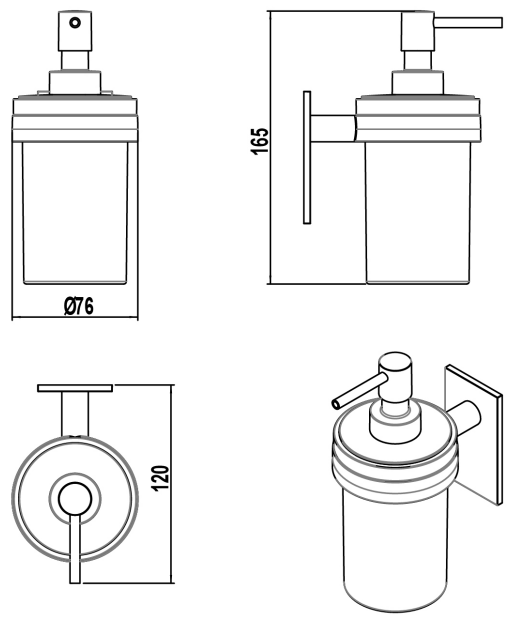

DESCARGAS

2D

- 125.54 KB Dosificador de pared - Técnico (.AI)
- 51.57 KB Dosificador de pared - Técnico (.DWG)
- 271.94 KB Dosificador de pared - Técnico (.DXF)
- 126.51 KB Dosificador de pared - Técnico (.PDF)