KLEA

Lavabo de encimera 65x35 cm.

REF: 3305001

Lavabo de encimera KLEA, con suaves líneas redondeadas. Encontrarás el equilibrio con la naturaleza en tu rutina de aseo diaria.

PVP: **330,0 €**

REF. 3305001

COLORES / ACABADOS

01 Blanco	21 Blanco mate

COMPLEMENTOS

ARTÍCULOS

Ref.	Producto/Conjunto	Medidas	€/u
3305001	Lavabo de encimera	65 x 35 cm	**330,0 €**
	Opciones		
3304001	Lavabo de encimera.	90 x 40 cm	**440,0 €**

INFORMACIÓN DE PRODUCTO

Características
Lavabo de encimera de 65 x 35 cm. / 7,8 Kg./ 40 unidades palet. Plantilla de corte 53 x 32 cm. Combinable con muebles Klea.

Información de utilidad
Distintos tamaños y estilos con lineas curvas o rectas. Tanto si prefieres un estilo sensual o una opción más minismalista. La elección del lavabo es una de las claves para marcar el estilo que quieres conseguir. Expresa tu personalidad por medio de cualquiera de estas piezas, que sin duda imprimiran un sello de elegancia y modernidad al entorno del baño.

Garantía
Los productos Gala estan garantizados ante cualquier defecto de fabricación, desde la fecha de adquisición del producto, siempre y cuando la instalación haya sido efectuada de acuerdo con las instrucciones de instalación de Gala y, aplicando la normativa en vigor para instalaciones electricas y de saneamiento, por personal autorizado. El periodo de garantía para porcelana sanitaria es de 5 años.

Instalación
Ver manuales de instalación

Certificaciones
La calidad en Gala es una constante para garantizar las caracteristicas técnicas, estéticas y las prestaciones de nuestros productos. Ver certificados de calidad del producto.

Mantenimiento
La limpieza se realizará preferentemente con detergente liquido y un cepillo o esponja. No rascar con cuchillas o estropajos de acero. Cada seis meses es recomendable comprobar las juntas de los desagües y verificar que éstos no gotean.

AMBIENTE

DIBUJOS TÉCNICOS

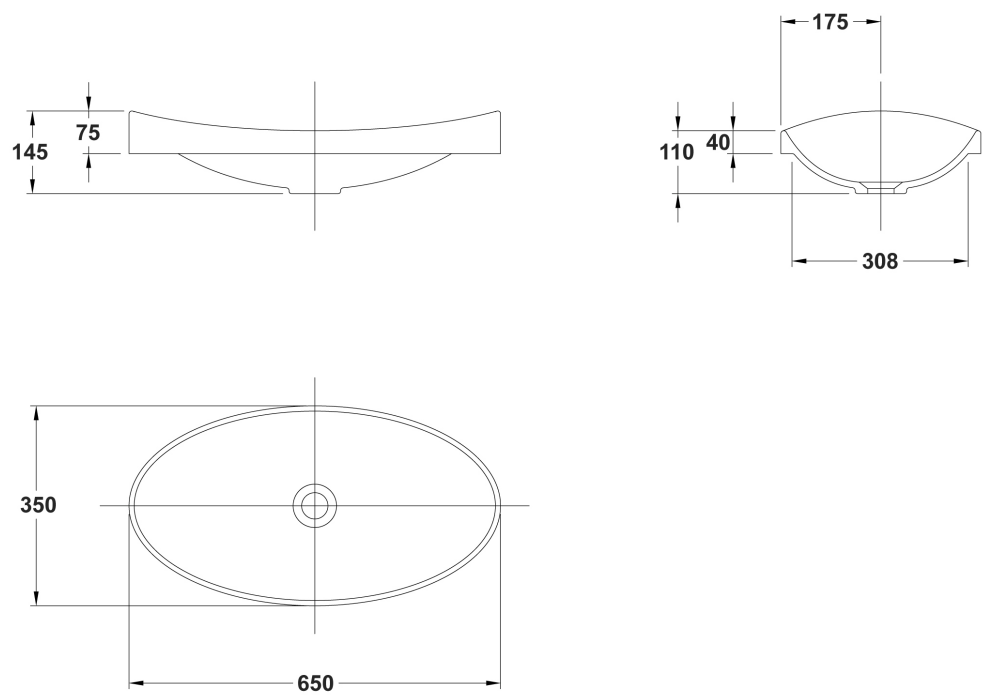

DESCARGAS

2D

259.69 KB	Lavabo de encimera 65x35 cm. - Técnico (.AI)
75.46 KB	Lavabo de encimera 65x35 cm. - Técnico (.DWG)
258.6 KB	Lavabo de encimera 65x35 cm. - Técnico (.DXF)
270.27 KB	Lavabo de encimera 65x35 cm. - Técnico (.PDF)

bimobject

ArchiCAD	
Revit	