SMART

Lavabo 60x48 cm.

REF: 25030

Lavabo cuadrado moderno y práctico. Posibilidad de instalación con pedestal, semipedestal o mural.

Griferia y Pedestal no incluida.

PVP: **120,0 €**

REF. 25030

COLORES / ACABADOS

01
Blanco

ARTÍCULOS

Ref.	Producto/Conjunto	Medidas	€/u
25030	Lavabo cuadrado con juego de fijación	60 x 48 cm	**120,0 €**
	Opciones		
25430	Pedestal		**67,5 €**
25432	Semipedestal con juego de fijación		**66,5 €**

INFORMACIÓN DE PRODUCTO

Características
Lavabo cuadrado de 60 x 48 cm. con juego de fijación. / 20 kg. / 24 unidades palet. Posibilidad de instalación con pedestal, semipedestal o mural.

Garantía
Los productos Gala estan garantizados ante cualquier defecto de fabricación, desde la fecha de adquisición del producto, siempre y cuando la instalación haya sido efectuada de acuerdo con las instrucciones de instalación de Gala y, aplicando la normativa en vigor para instalaciones electricas y de saneamiento, por personal autorizado. El periodo de garantía para porcelana sanitaria es de 5 años.

Instalación
Ver manuales de instalación

Certificaciones
La calidad en Gala es una constante para garantizar las caracteristicas técnicas, estéticas y las prestaciones de nuestros productos. Ver certificados de calidad del producto.

Mantenimiento
La limpieza se realizará preferentemente con detergente liquido y un cepillo o esponja. No rascar con cuchillas o estropajos de acero. Cada seis meses es recomendable comprobar las juntas de los desagües y verificar que éstos no gotean.

AMBIENTE

COMPLEMENTOS

SUGERENCIAS

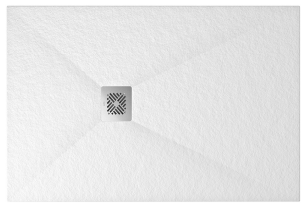

DIBUJOS TÉCNICOS

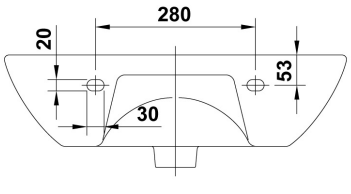

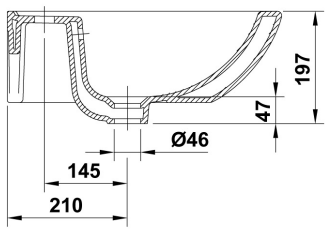

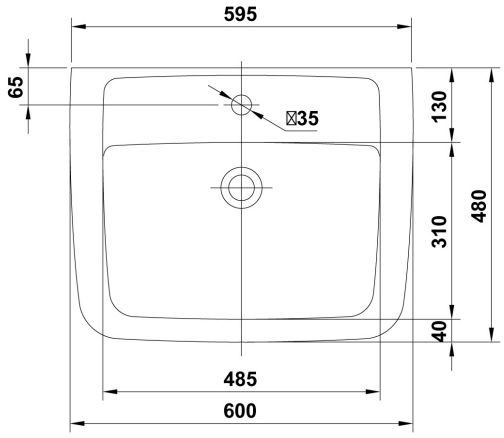

DESCARGAS

2D

78.2 KB	Lavabo 60x48 cm. - Técnico (.AI)
89.23 KB	Lavabo 60x48 cm. - Técnico (.DWG)
632.03 KB	Lavabo 60x48 cm. - Técnico (.DXF)
91.28 KB	Lavabo 60x48 cm. - Técnico (.PDF)

3D

1.17 MB	Lavabo 60x48 cm. - 3D (.DWG)

bimobject

ArchiCAD	
Revit	