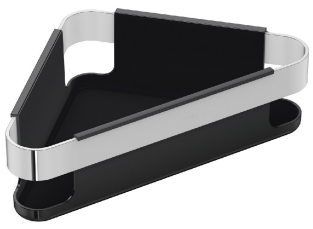

MORGAN

Contenedor de ducha de rincón

REF: 5321700

Extraible

PVP: **80,3 €**

REF. 5321700

COLORES / ACABADOS

00
Cromo

ARTÍCULOS

Ref.	Producto/Conjunto	Medidas	€/u
5321700	Contenedor de ducha de rincón	216 x 214 x 80 cm	**80,3 €**

INFORMACIÓN DE PRODUCTO

Características
Extraible
Garantía
Los productos Gala estan garantizados ante cualquier defecto de fabricación, desde la fecha de adquisición del producto, siempre y cuando la instalación haya sido efectuada de acuerdo con las instrucciones de instalación de Gala y, aplicando la normativa en vigor para instalaciones eléctricas y de saniamiento, por personal autorizado. El periodo de garantía es de 5 años.
Instalación
Sistema adhesivo. Ver manual de instalación

Certificaciones
La calidad en Gala es una constante para garantizar las caracteristicas técnicas, estéticas y las prestaciones de nuestros productos. Ver certificados de calidad del producto.
Mantenimiento
La limpieza se realizará preferentemente con detergente liquido y un cepillo o esponja. No rascar con cuchillas o estropajos de acero.

AMBIENTE

DIBUJOS TÉCNICOS

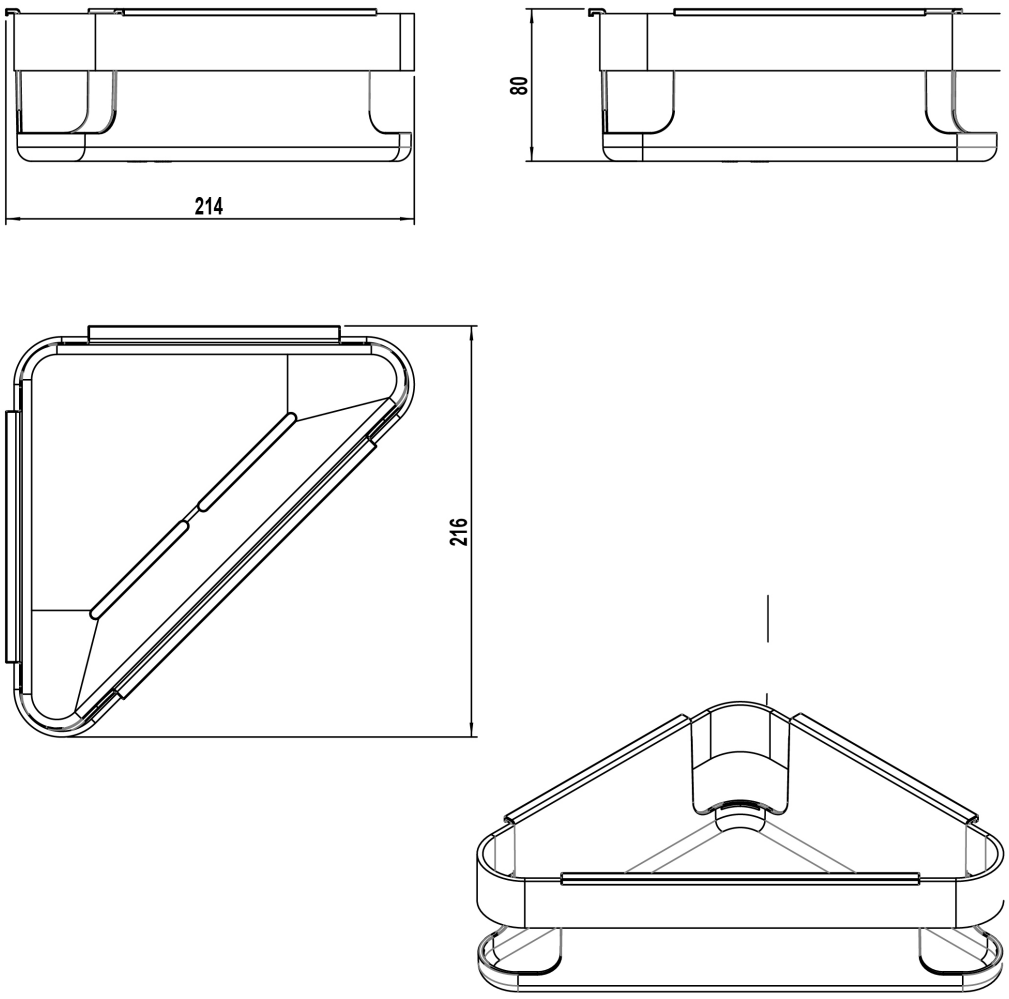

DESCARGAS

2D

- 174.05 KB Contenedor de ducha de rincón - Técnico (.AI)
- 90.46 KB Contenedor de ducha de rincón - Técnico (.DWG)
- 543.78 KB Contenedor de ducha de rincón - Técnico (.DXF)
- 175.01 KB Contenedor de ducha de rincón - Técnico (.PDF)