MORGAN

Toallero de aro

REF: 5322400

Toallero aro. Acabado cromo. Fijación adhesiva

PVP: **53,1 €**

REF. 5322400

COLORES / ACABADOS

00
Cromo

ARTÍCULOS

Ref.	Producto/Conjunto	Medidas	€/u
5322400	Toallero de aro	114 x 30 x 120 cm	**53,1 €**

INFORMACIÓN DE PRODUCTO

Características
Toallero aro. Acabado cromo. Fijación adhesiva
Garantía
Los productos Gala estan garantizados ante cualquier defecto de fabricación, desde la fecha de adquisición del producto, siempre y cuando la instalación haya sido efectuada de acuerdo con las instrucciones de instalación de Gala y, aplicando la normativa en vigor para instalaciones eléctricas y de saniamiento, por personal autorizado. El periodo de garantía es de 5 años.
Instalación
Sistema adhesivo. Ver manual de instalación

Certificaciones
La calidad en Gala es una constante para garantizar las caracteristicas técnicas, estéticas y las prestaciones de nuestros productos. Ver certificados de calidad del producto.
Mantenimiento
La limpieza se realizará preferentemente con detergente liquido y un cepillo o esponja. No rascar con cuchillas o estropajos de acero.

DIBUJOS TÉCNICOS

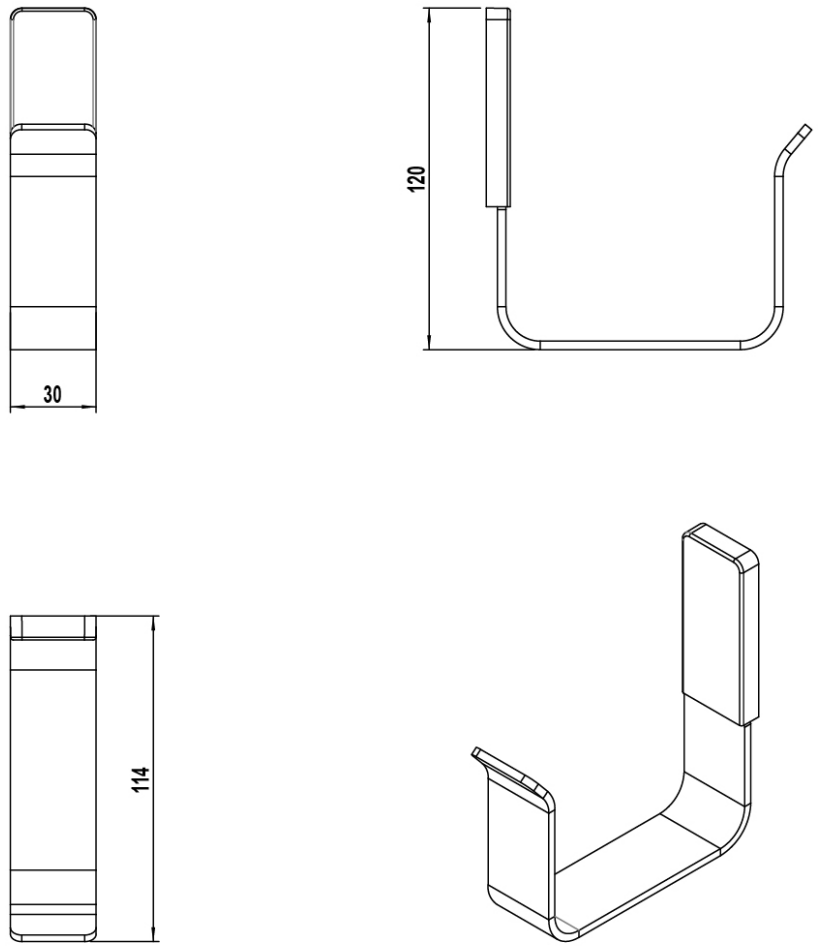

DESCARGAS

2D

- 79.58 KB Toallero de aro - Técnico (.AI)
- 24.72 KB Toallero de aro - Técnico (.DWG)
- 153.47 KB Toallero de aro - Técnico (.DXF)
- 80.56 KB Toallero de aro - Técnico (.PDF)