CASUAL

Lavabo 80x47,5 cm.

REF: 13010

Lavabo mural CASUAL, de líneas rectas y gran amplitud. Sin rebosadero.

Grifería y Válvula desagüe no incluido.

PVP: **233,0 €**

REF. 13010

COLORES / ACABADOS

01
Blanco

ARTÍCULOS

Ref.	Producto/Conjunto	Medidas	€/u
13010	Lavabo sin rebosadero y con juego de fijación	80 x 47,5 cm	**233,0 €**
	Opciones		
13020	Lavabo sin rebosadero y con juego de fijación	60 x 47,5 cm	**216,0 €**

INFORMACIÓN DE PRODUCTO

Características
Lavabo Casual de 80 x 47,5 cm. sin rebosadero, con juego de fijación. / 25 kg. / 18 unidades palet. Posibilidad de instalación mural o sobre-encimera. Combinable con mueble Casual.
Información de utilidad
Los lavabos murales son ideales para crear espacios minimalistas. Son propuestas originales, inspiradas en el espacio y la arquitectura, que aportan un toque de distinción. Lavabos asimétricos, compactos que resultan en un juego de lineas y volumenes depurados. Soluciones claves para crear una atmofera especial.
Garantía
Los productos Gala estan garantizados ante cualquier defecto de fabricación, desde la fecha de adquisición del producto, siempre y cuando la instalación haya sido efectuada de acuerdo con las instrucciones de instalación de Gala y, aplicando la normativa en vigor para instalaciones electricas y de saneamiento, por personal autorizado. El periodo de garantía para porcelana sanitaria es de 5 años.
Instalación
Ver manuales de instalación

Certificaciones
La calidad en Gala es una constante para garantizar las caracteristicas técnicas, estéticas y las prestaciones de nuestros productos. Ver certificados de calidad del producto.
Mantenimiento
La limpieza se realizará preferentemente con detergente liquido y un cepillo o esponja. No rascar con cuchillas o estropajos de acero. Cada seis meses es recomendable comprobar las juntas de los desagües y verificar que éstos no gotean.

SUGERENCIAS

AMBIENTE

DIBUJOS TÉCNICOS

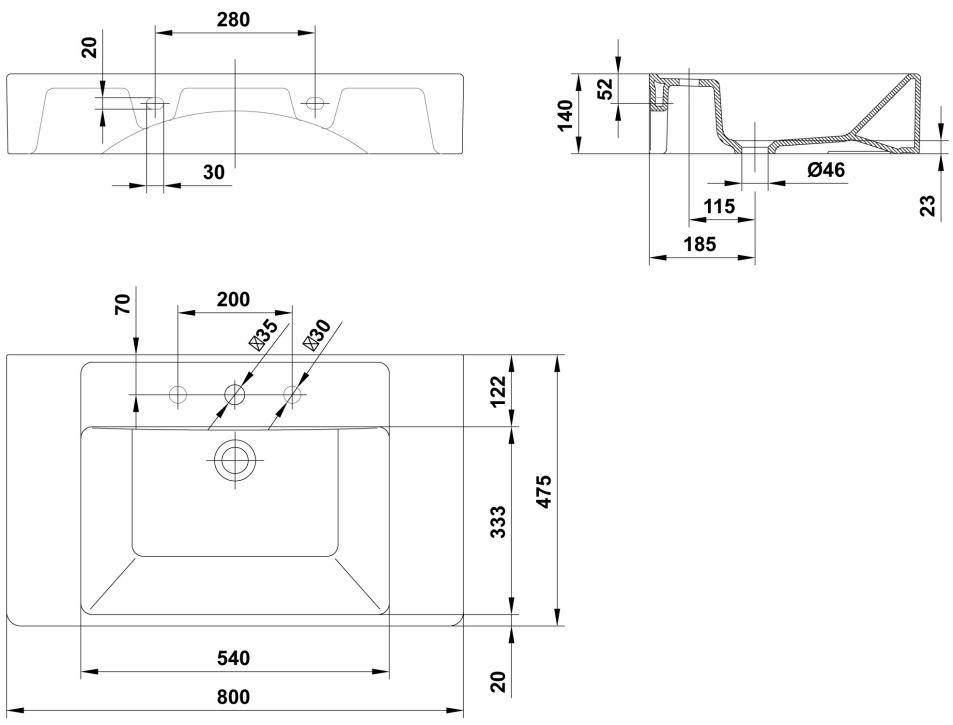

DESCARGAS

2D

86.12 KB	Lavabo 80x47,5 cm. - Técnico (.AI)
89.67 KB	Lavabo 80x47,5 cm. - Técnico (.DWG)
620.1 KB	Lavabo 80x47,5 cm. - Técnico (.DXF)
99.64 KB	Lavabo 80x47,5 cm. - Técnico (.PDF)
25.33 KB	Lavabo 80x47,5 cm. - Alzado (.DWG)
21.33 KB	Lavabo 80x47,5 cm. - Alzado (.DXF)
27.37 KB	Lavabo 80x47,5 cm. - Lateral (.DWG)
21.35 KB	Lavabo 80x47,5 cm. - Lateral (.DXF)
28.33 KB	Lavabo 80x47,5 cm. - Planta (.DWG)
25.55 KB	Lavabo 80x47,5 cm. - Planta (.DXF)

3D

243.63 KB	Lavabo 80x47,5 cm. - 3D (.DWG)

bimobject

ArchiCAD	
Revit	