KAY SQUARE

Portarrollo con tapa

REF: 53203

Portarrollo con tapa. Aacabado cromo, fijación adhesiva.

PVP: **48,2 €**

REF. 53203

COLORES / ACABADOS

00
Cromo

ARTÍCULOS

Ref.	Producto/Conjunto	Medidas	€/u
53203	Portarrollo con tapa. Aacabado cromo, fijación adhesiva.	53 x 125 x 130 cm	**48,2 €**

INFORMACIÓN DE PRODUCTO

Características
Portarrollo con tapa. Aacabado cromo, fijación adhesiva.
Garantía
Los productos Gala estan garantizados ante cualquier defecto de fabricación, desde la fecha de adquisición del producto, siempre y cuando la instalación haya sido efectuada de acuerdo con las instrucciones de instalación de Gala y, aplicando la normativa en vigor para instalaciones eléctricas y de saniamiento, por personal autorizado. El periodo de garantía es de 5 años.
Instalación
Sistema adhesivo. Ver manual de instalación

Certificaciones
La calidad en Gala es una constante para garantizar las caracteristicas técnicas, estéticas y las prestaciones de nuestros productos. Ver certificados de calidad del producto.
Mantenimiento
La limpieza se realizará preferentemente con detergente liquido y un cepillo o esponja. No rascar con cuchillas o estropajos de acero.

AMBIENTE

DIBUJOS TÉCNICOS

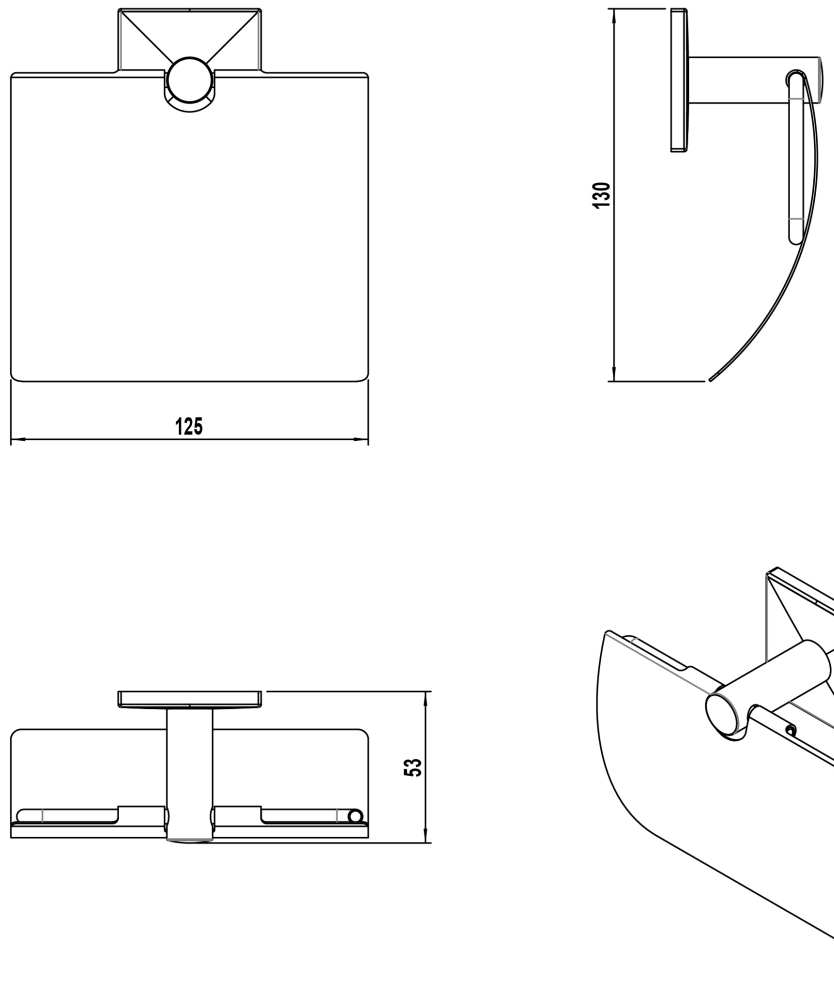

DESCARGAS

2D

- 105.41 KB Portarrollo con tapa - Técnico (.AI)
- 40.41 KB Portarrollo con tapa - Técnico (.DWG)
- 231.97 KB Portarrollo con tapa - Técnico (.DXF)
- 106.38 KB Portarrollo con tapa - Técnico (.PDF)