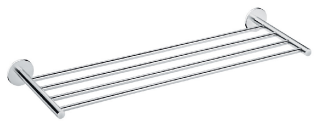

KAY ROUND

Estante toallero

REF: 53179

Estante toallero acabado cromo. Fácil sujeción adhesiva.

PVP: **134,7 €**

REF. 53179

COLORES / ACABADOS

00
Cromo

ARTÍCULOS

Ref.	Producto/Conjunto	Medidas	€/u
53179	Estante toallero acabado cromo. Fácil sujeción adhesiva.	196 x 611 x 55 cm	**134,7 €**

INFORMACIÓN DE PRODUCTO

Características
Estante toallero acabado cromo. Fácil sujeción adhesiva.
Garantía
Los productos Gala estan garantizados ante cualquier defecto de fabricación, desde la fecha de adquisición del producto, siempre y cuando la instalación haya sido efectuada de acuerdo con las instrucciones de instalación de Gala y, aplicando la normativa en vigor para instalaciones eléctricas y de saniamiento, por personal autorizado. El periodo de garantía es de 5 años.
Instalación
Sistema adhesivo. Ver manual de instalación

Certificaciones
La calidad en Gala es una constante para garantizar las caracteristicas técnicas, estéticas y las prestaciones de nuestros productos. Ver certificados de calidad del producto.
Mantenimiento
La limpieza se realizará preferentemente con detergente liquido y un cepillo o esponja. No rascar con cuchillas o estropajos de acero.

DIBUJOS TÉCNICOS

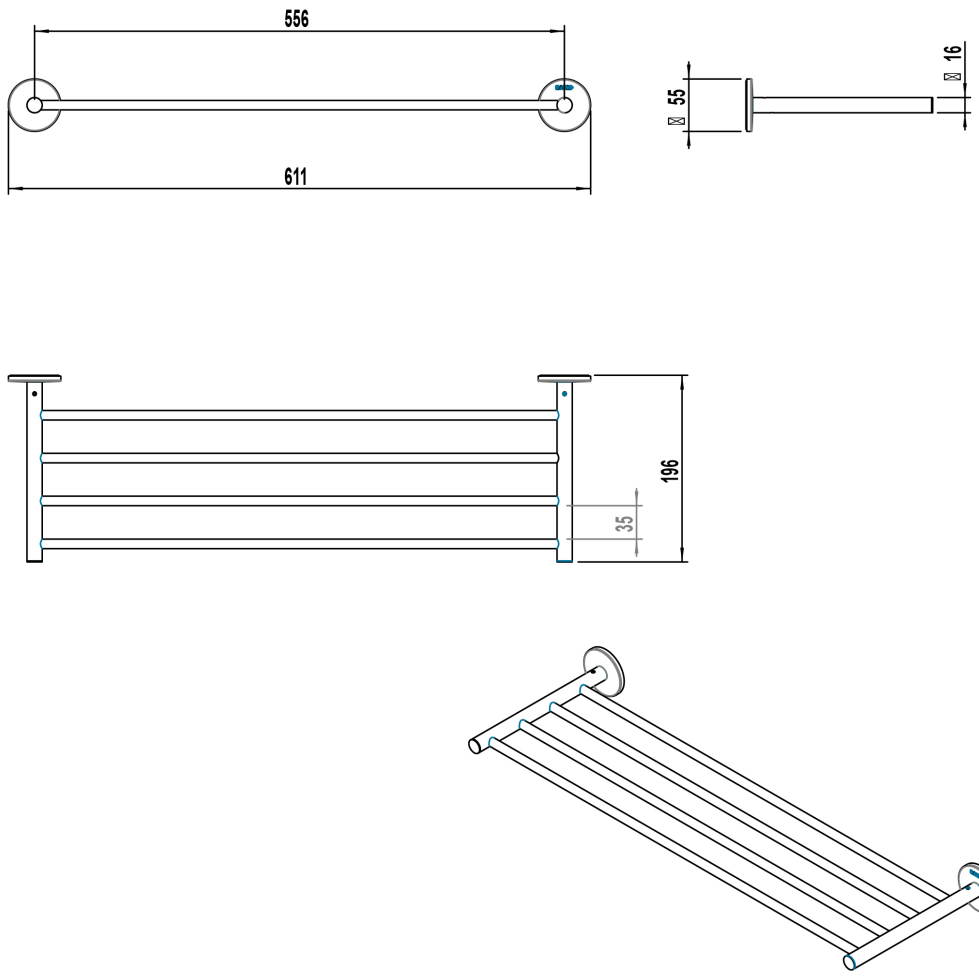

DESCARGAS

2D

136.45 KB	Estante toallero - Técnico (.AI)
64.48 KB	Estante toallero - Técnico (.DWG)
342.37 KB	Estante toallero - Técnico (.DXF)
137.4 KB	Estante toallero - Técnico (.PDF)