STREET SQUARE

Lavabo 60x45 cm.

REF: 05030

Lavabo mural STREET SQUARE que, con su singularidad, contagia los espacios con formas únicas que combinan elegantes líneas curvas y rectas.

Grifería no incluida.

PVP: **100,0 €**

REF. 05030

COLORES / ACABADOS

01
Blanco

ARTÍCULOS

Ref.	Producto/Conjunto	Medidas	€/u
05030	Lavabo con juego de fijación	60 x 45 cm	**100,0 €**
	Opciones		
05040	Lavabo con rebosadero y juego de fijación	55 x 45 cm	**90,0 €**

INFORMACIÓN DE PRODUCTO

Características
Lavabo de 60 x 45 cm. con rebosadero y juego de fijación. / 15,5 Kg./ 24 unidades palet. Posibilidad de instalación mural o semipedestal.

Información de utilidad
Los lavabos murales son ideales para crear espacios minimalistas. Son propuestas originales, inspiradas en el espacio y la arquitectura, que aportan un toque de distinción. Lavabos asimétricos, compactos que resultan en un juego de lineas y volumenes depurados. Soluciones claves para crear una atmofera especial.

Garantía
Los productos Gala estan garantizados ante cualquier defecto de fabricación, desde la fecha de adquisición del producto, siempre y cuando la instalación haya sido efectuada de acuerdo con las instrucciones de instalación de Gala y, aplicando la normativa en vigor para instalaciones electricas y de saneamiento, por personal autorizado. El periodo de garantía para porcelana sanitaria es de 5 años.

Instalación
Ver manuales de instalación

Certificaciones
La calidad en Gala es una constante para garantizar las caracteristicas técnicas, estéticas y las prestaciones de nuestros productos. Ver certificados de calidad del producto.

Mantenimiento
La limpieza se realizará preferentemente con detergente liquido y un cepillo o esponja. No rascar con cuchillas o estropajos de acero. Cada seis meses es recomendable comprobar las juntas de los desagües y verificar que éstos no gotean.

AMBIENTE

COMPLEMENTOS

SUGERENCIAS

DIBUJOS TÉCNICOS

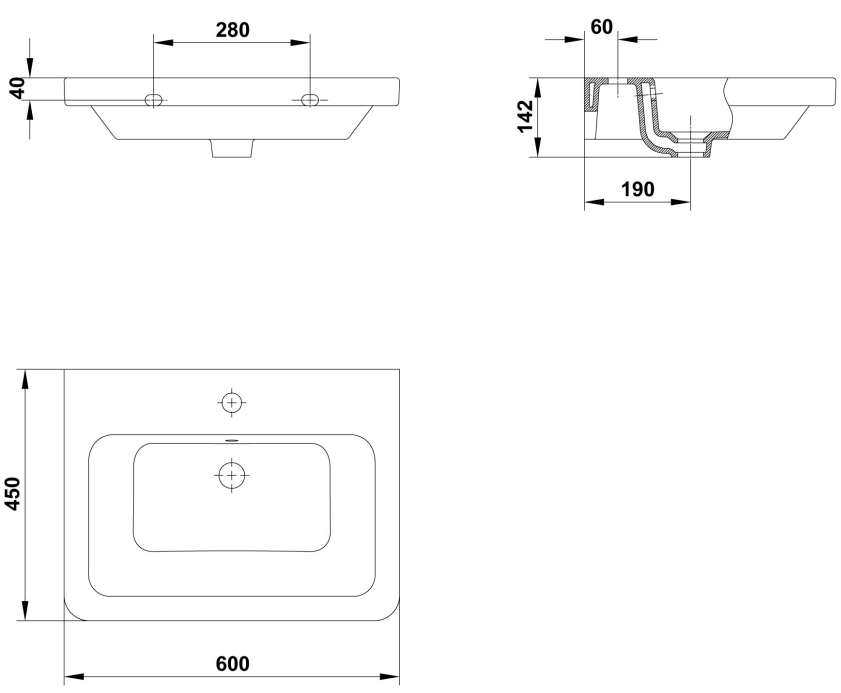

DESCARGAS

2D

91.82 KB	Lavabo 60x45 cm. - Técnico (.AI)
89.89 KB	Lavabo 60x45 cm. - Técnico (.DWG)
555.06 KB	Lavabo 60x45 cm. - Técnico (.DXF)
101.83 KB	Lavabo 60x45 cm. - Técnico (.PDF)

3D

675.61 KB	Lavabo 60x45 cm. - 3D (.DWG)

bimobject

ArchiCAD	
Revit	