MID

Lavabo de sobremueble 811x46 cm.

REF: 40065

Lavabo amplio y elegante de repisa trasera funcional para jabones y accesorios. La nueva tendencia de pared delgada en cerámica llega con la colección Mid.

Grifería no incluida.

PVP: **146,5 €**

REF. 40065

COLORES / ACABADOS

01
Blanco

ARTÍCULOS

Ref.	Producto/Conjunto	Medidas	€/u
40065	Lavabo sobremueble	81 x 46 cm	**146,5 €**

INFORMACIÓN DE PRODUCTO

Características
Lavabo sobremueble de 81 x 46 x 1,5 cm. / 13,7 Kg./ 18 unidades palet.
Información de utilidad
Los lavabos de sobremueble te permiten ganar funcionalidad y perfecta integración con el mueble, resultando espacios contemporaneos y llenos de equilibrio y armonia.
Garantía
Los productos Gala estan garantizados ante cualquier defecto de fabricación, desde la fecha de adquisición del producto, siempre y cuando la instalación haya sido efectuada de acuerdo con las instrucciones de instalación de Gala y, aplicando la normativa en vigor para instalaciones electricas y de saneamiento, por personal autorizado. El periodo de garantía para porcelana sanitaria es de 5 años.
Instalación
Ver manuales de instalación

Certificaciones
La calidad en Gala es una constante para garantizar las caracteristicas técnicas, estéticas y las prestaciones de nuestros productos. Ver certificados de calidad del producto.
Mantenimiento
La limpieza se realizará preferentemente con detergente liquido y un cepillo o esponja. No rascar con cuchillas o estropajos de acero. Cada seis meses es recomendable comprobar las juntas de los desagües y verificar que éstos no gotean.

AMBIENTE

COMPLEMENTOS

SUGERENCIAS

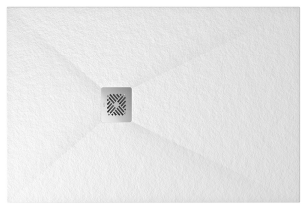

DIBUJOS TÉCNICOS

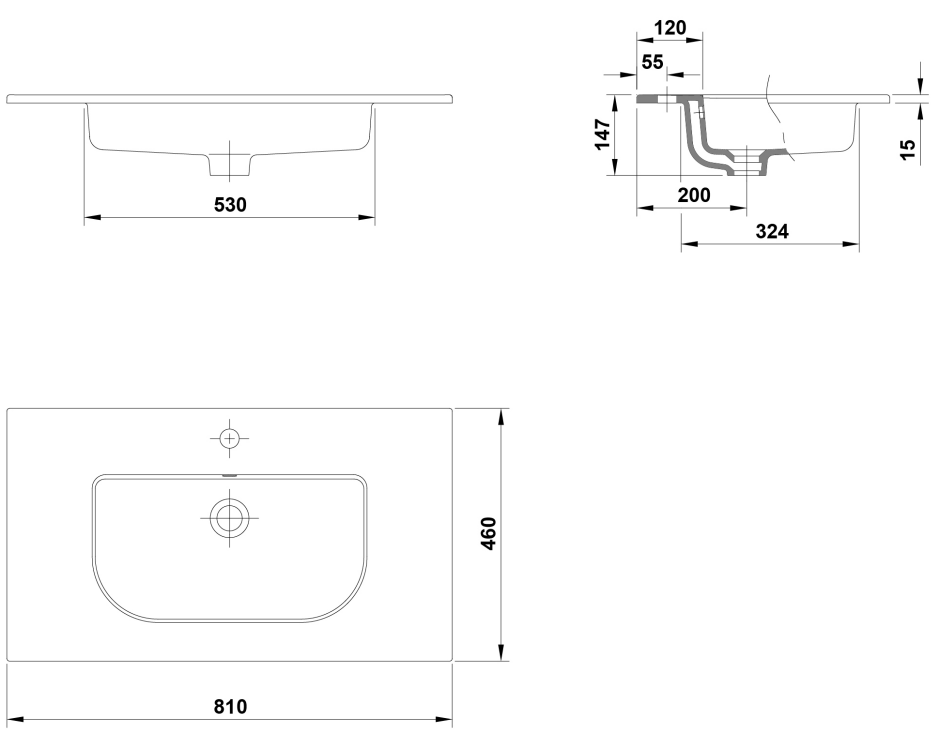

DESCARGAS

2D

108.64 KB	Lavabo de sobremueble 811x46 cm. - Técnico (.AI)
64.66 KB	Lavabo de sobremueble 811x46 cm. - Técnico (.DWG)
417.4 KB	Lavabo de sobremueble 811x46 cm. - Técnico (.DXF)
114.22 KB	Lavabo de sobremueble 811x46 cm. - Técnico (.PDF)