## EMMA

**Inodoro 54x36 cm.**

**REF: 30172**

Inodoro suspendido con un sensual diseño de formas redondeadas. Posibilidad de instalación con soporte mural.

Precio total conjunto incluye: inodoro suspendido y asiento fijo Slim.

PVP: **240,0 €**

PVP Conjunto: **308,5 €**

# REF. 30172

## COLORES / ACABADOS

01
Blanco

## ARTÍCULOS

| Ref. | Producto/Conjunto | Medidas | €/u |
|---|---|---|---|
| | Inodoro suspendido | | |
| 30172 | Inodoro suspendido salida horizontal. Posibilidad de instalación con soporte mural | 54 x 36 cm | **240,0 €** |
| 51664 | Asiento fijo Slim | | **68,5 €** |
| | | **PVP Conjunto** | **308,5 €** |
| | **Opciones** | | |
| 51660 | Asiento fijo | | **68,5 €** |
| 51661 | Asiento con caída amortiguada | | **106,0 €** |
| 51665 | Asiento con caída amortiguada Slim | | **106,0 €** |
| | **Componentes/Instalación** | | |
| 55483 | WC Full Frame Eon. Sistema de instalación para inodoro suspendido en pared ligera. Descarga 6/3 litros, 4,5/3 litros y 4/2 litros. | | **244,0 €** |
| 5056369 | Pulsador Doble descarga Eon3 Cromo Brillo | | **48,5 €** |

## INFORMACIÓN DE PRODUCTO

**Características**
Inodoro de 54 x 36 cm., salida horizontal.
/ 26 kg. / 18 unidades palet. Fijación oculta incluida.
Posibilidad de instalación con soporte mural.

**Garantía**
Los productos Gala estan garantizados ante cualquier defecto de fabricación, desde la fecha de adquisición del producto, siempre y cuando la instalación haya sido efectuada de acuerdo con las instrucciones de instalación de Gala y, aplicando la normativa en vigor para instalaciones electricas y de saneamiento, por personal autorizado. El periodo de garantía para porcelana sanitaria es de 5 años.

**Instalación**
Ver manuales de instalación

**Certificaciones**
La calidad en Gala es una constante para garantizar las caracteristicas técnicas, estéticas y las prestaciones de nuestros productos. Ver certificados de calidad del producto.

**Mantenimiento**
La limpieza se realizará preferentemente con detergente liquido y un cepillo o esponja. No rascar con cuchillas o estropajos de acero. Cada seis meses es recomendable comprobar las juntas de los desagües y verificar que éstos no gotean.

## SUGERENCIAS

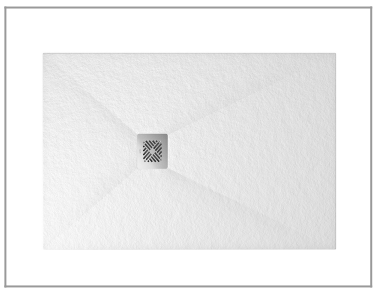

## AMBIENTE

## DIBUJOS TÉCNICOS

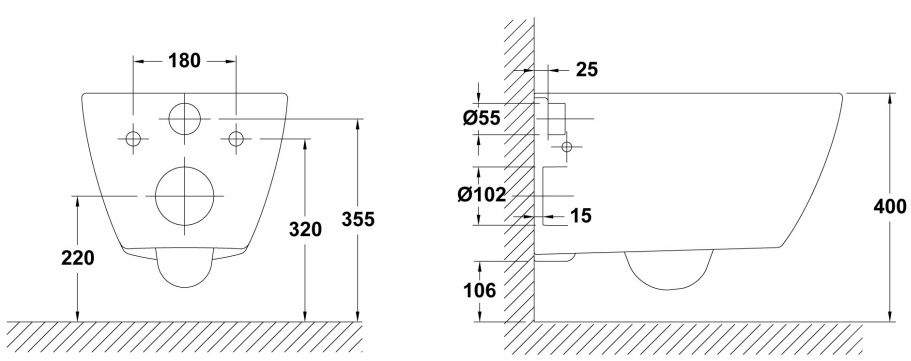


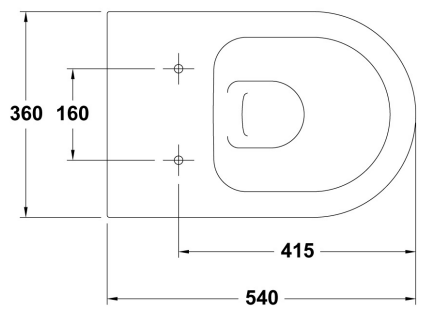

## DESCARGAS

**2D**

| | |
|---|---|
| 89.25 KB | Inodoro 54x36 cm. - Técnico (.AI) |
| 61.82 KB | Inodoro 54x36 cm. - Técnico (.DWG) |
| 448.42 KB | Inodoro 54x36 cm. - Técnico (.DXF) |
| 104.11 KB | Inodoro 54x36 cm. - Técnico (.PDF) |

**3D**

| | |
|---|---|
| 841.42 KB | Inodoro 54x36 cm. - 3D (.DWG) |

bimobject

| | |
|---|---|
| ArchiCAD | |
| Revit | |

## VÍDEOS