ARQ

Urinario

REF: 22700

Urinario ARQ, diseño arquitectónico tanto en espacios públicos como privados. Con tapa, sifón y juego de fijación.

PVP: **310,0 €**

REF. 22700

COLORES / ACABADOS

01
Blanco

ARTÍCULOS

Ref.	Producto/Conjunto	Medidas	€/u
22700	Urinario con tapa, con sifón y juego de fijación	31 x 29 x 52,5 cm	**310,0 €**
	Opciones		
29706	Separador Urinario		**156,0 €**

INFORMACIÓN DE PRODUCTO

Características
Urinario arq. 31 x 29 x 52,5 cm con tapa, con sifón y juego de fijación. / 15 kg. / 18 unidades palet.
Garantía
Los productos Gala estan garantizados ante cualquier defecto de fabricación, desde la fecha de adquisición del producto, siempre y cuando la instalación haya sido efectuada de acuerdo con las instrucciones de instalación de Gala y, aplicando la normativa en vigor para instalaciones electricas y de saneamiento, por personal autorizado. El periodo de garantía para porcelana sanitaria es de 5 años.
Instalación
Ver manuales de instalación

Mantenimiento
La limpieza se realizará preferentemente con detergente liquido y un cepillo o esponja. No rascar con cuchillas o estropajos de acero. Cada seis meses es recomendable comprobar las juntas de los desagües y verificar que éstos no gotean.

AMBIENTE

SUGERENCIAS

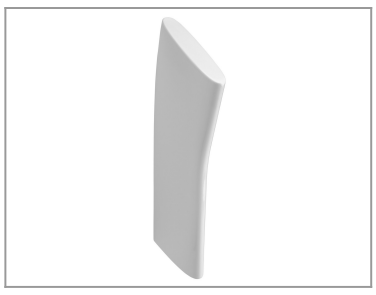

DIBUJOS TÉCNICOS

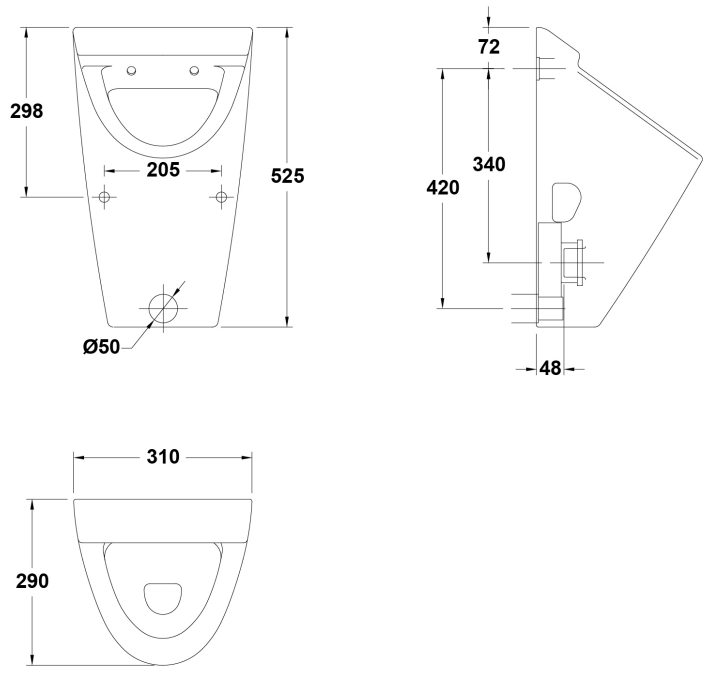

DESCARGAS

2D

102.34 KB	Urinario - Técnico (.AI)
48.72 KB	Urinario - Técnico (.DWG)
341.22 KB	Urinario - Técnico (.DXF)
108.02 KB	Urinario - Técnico (.PDF)
38.39 KB	Urinario - Alzado (.DWG)
44.5 KB	Urinario - Alzado (.DXF)
38.34 KB	Urinario - Lateral (.DWG)
41.37 KB	Urinario - Lateral (.DXF)
27.95 KB	Urinario - Planta (.DWG)
27.94 KB	Urinario - Planta (.DXF)

3D

538.46 KB	Urinario - 3D (.DWG)

bimobject

ArchiCAD	
Revit	