ELECTRÓNICA

Mezclador lavabo electrónico

REF: 39895

Mezclador de lavabo electrónico, accionado mediante sensor, para un mayor control del consumo de agua.

PVP: **205,0 €**

REF. 39895

COLORES / ACABADOS

00 Sin color

ARTÍCULOS

Ref.	Producto/Conjunto	€/u
39895	Mezclador lavabo electrónico	**205,0 €**

INFORMACIÓN DE PRODUCTO

Características
Grifería de lavabo electrónica
Un agua
Enlace de alimentación flexible de 3/8”
Aireador antivandálico
Accionado mediante sensor
Alimentación eléctrica (220 V) y con pilas (4 x 1,5 V)
Información de utilidad
Valor añadido en el cuarto de baño. Gala presenta una estudiada y completa propuesta en grifería. Con una variedad de diseños adaptados a todas las tendencias actuales del interiorismo en el baño. Para ello hemos contado en el diseño con la colaboración de Antonio Bullo, referente internacional en el desarrollo de producto para el entorno del baño.
Garantía
Los productos Gala estan garantizados ante cualquier defecto de fabricación, desde la fecha de adquisición del producto, siempre y cuando la instalación haya sido efectuada de acuerdo con las instrucciones de instalación de Gala y, aplicando la normativa en vigor para instalaciones electricas y de saneamiento, por personal autorizado. El periodo de garantía para griferías es de 3 años.
Instalación
Ver manuales de instalación

Certificaciones
La calidad en Gala es una constante para garantizar las caracteristicas técnicas, estéticas y las prestaciones de nuestros productos. Ver certificados de calidad del producto.
Mantenimiento
Para la limpieza periodica de las piezas de grifería utilizar un paño suave y agua jabonosa. Seque la grifería después de su limpieza. Si utiliza productos como geles, limpiadores liquidos ó productos antical, lea siempre antes las instrucciones del fabricante y tras su uso enjuague siempre la grifería con agua limpia. No utilizar productos de limpieza abrasivos como bioalcohol, lejias, aguafuerte, amoniaco, acetonas.... No utilizar estropajos agresivos.

SUGERENCIAS

AMBIENTE

DIBUJOS TÉCNICOS

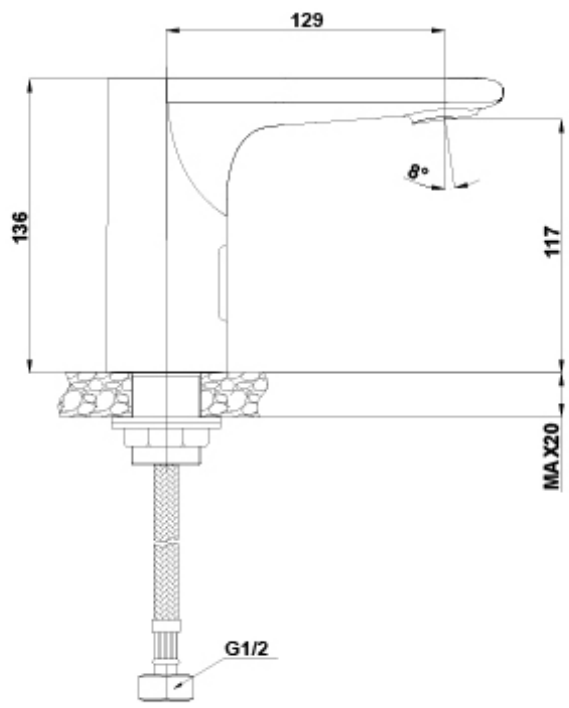

DESCARGAS

2D

106.46 KB	Mezclador lavabo electrónico - Técnico (.AI)
104.96 KB	Mezclador lavabo electrónico - Técnico (.DWG)
787.03 KB	Mezclador lavabo electrónico - Técnico (.DXF)
106.82 KB	Mezclador lavabo electrónico - Técnico (.PDF)