EMMA

Bidé BTW 54x36 cm.

REF: 30360

Bidé BTW, pegado a pared, con un elegante diseño de formas redondeadas.

Girfería y Tapa para bidé no incluida.

PVP: **149,5 €**

PVP Conjunto: **217,5 €**

REF. 30360

COLORES / ACABADOS

01
Blanco

ARTÍCULOS

Ref.	Producto/Conjunto	Medidas	€/u
	Bidé BTW		
30360	Bidé BTW con juego de anclaje	54 x 36 cm	**149,5 €**
51670	Tapa para bidé		**68,0 €**
		PVP Conjunto	**217,5 €**

INFORMACIÓN DE PRODUCTO

Características
Bidé BTW de 54 x 36 cm. con juego de anclaje.
/ 23 kg. / 24 unidades palet.
Garantía
Los productos Gala estan garantizados ante cualquier defecto de fabricación, desde la fecha de adquisición del producto, siempre y cuando la instalación haya sido efectuada de acuerdo con las instrucciones de instalación de Gala y, aplicando la normativa en vigor para instalaciones electricas y de saneamiento, por personal autorizado. El periodo de garantía para porcelana sanitaria es de 5 años.
Instalación
Ver manuales de instalación

Certificaciones
La calidad en Gala es una constante para garantizar las caracteristicas técnicas, estéticas y las prestaciones de nuestros productos. Ver certificados de calidad del producto.
Mantenimiento
La limpieza se realizará preferentemente con detergente liquido y un cepillo o esponja. No rascar con cuchillas o estropajos de acero. Cada seis meses es recomendable comprobar las juntas de los desagües y verificar que éstos no gotean.

AMBIENTE

COMPLEMENTOS

SUGERENCIAS

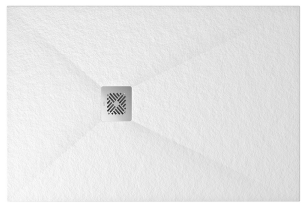

DIBUJOS TÉCNICOS

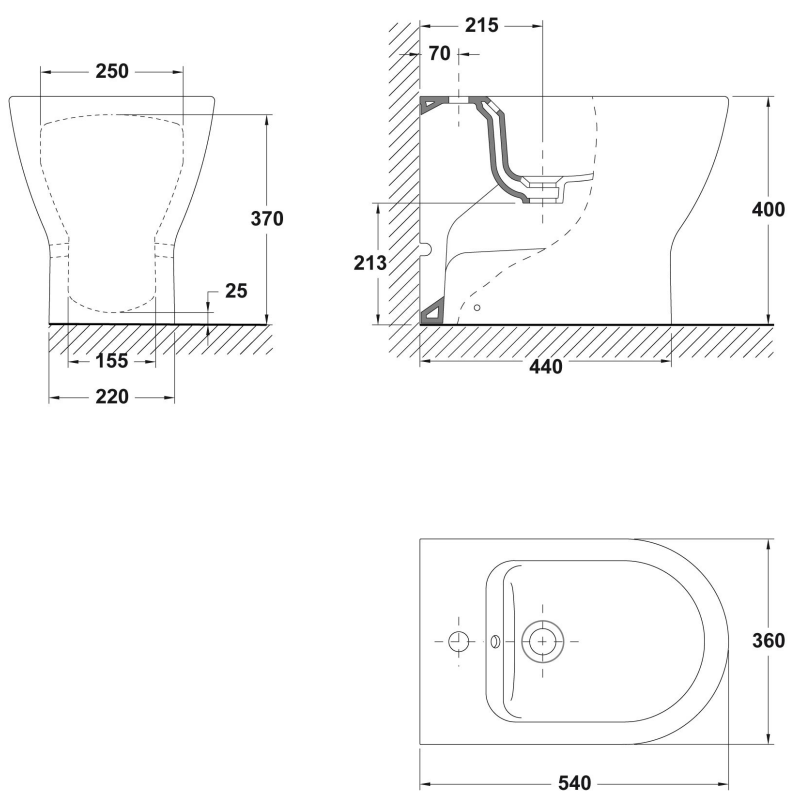

DESCARGAS

2D

82.05 KB	Bidé BTW 54x36 cm. - Técnico (.AI)
108.21 KB	Bidé BTW 54x36 cm. - Técnico (.DWG)
659.43 KB	Bidé BTW 54x36 cm. - Técnico (.DXF)
531.05 KB	Bidé BTW 54x36 cm. - Técnico (.PDF)

3D

558.42 KB	Bidé BTW 54x36 cm. - 3D (.DWG)

bimobject

ArchiCAD	
Revit	

VÍDEOS