KAY ROUND

Contenedor de ducha 40x13x6 cm

REF: 53169

Contenedor de ducha. Acabado cromo. Fácil instalación con fijación adhesiva

PVP: **101,4 €**

REF. 53169

COLORES / ACABADOS

00
Cromo

ARTÍCULOS

Ref.	Producto/Conjunto	Medidas	€/u
53169	Contenedor de ducha. Acabado cromo. Fácil instalación con fijación adhesiva	131 x 400 x 63 cm	**101,4 €**

INFORMACIÓN DE PRODUCTO

Características
Contenedor de ducha. Acabado cromo. Fácil instalación con fijación adhesiva
Garantía
Los productos Gala estan garantizados ante cualquier defecto de fabricación, desde la fecha de adquisición del producto, siempre y cuando la instalación haya sido efectuada de acuerdo con las instrucciones de instalación de Gala y, aplicando la normativa en vigor para instalaciones eléctricas y de saniamiento, por personal autorizado. El periodo de garantía es de 5 años.
Instalación
Sistema adhesivo. Ver manual de instalación

Certificaciones
La calidad en Gala es una constante para garantizar las caracteristicas técnicas, estéticas y las prestaciones de nuestros productos. Ver certificados de calidad del producto.
Mantenimiento
La limpieza se realizará preferentemente con detergente liquido y un cepillo o esponja. No rascar con cuchillas o estropajos de acero.

DIBUJOS TÉCNICOS

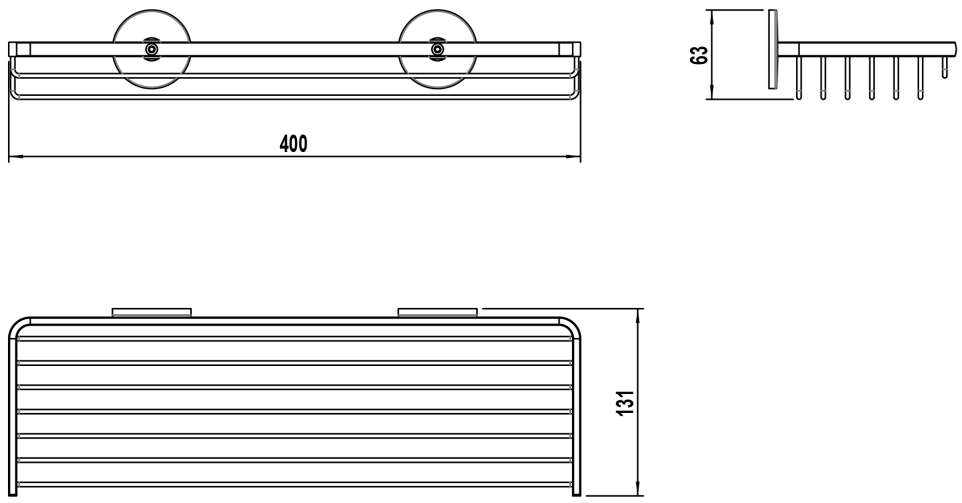

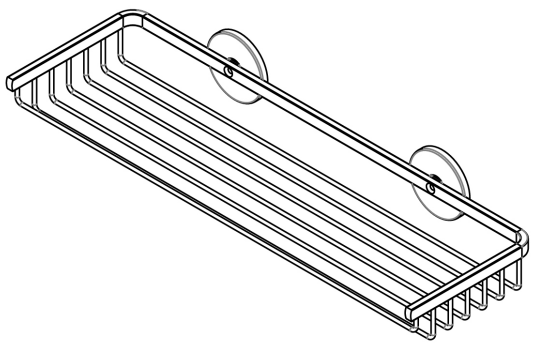

DESCARGAS

2D

126.53 KB Contenedor de ducha 40x13x6 cm - Técnico (.AI)
53.51 KB Contenedor de ducha 40x13x6 cm - Técnico (.DWG)
325.41 KB Contenedor de ducha 40x13x6 cm - Técnico (.DXF)
127.51 KB Contenedor de ducha 40x13x6 cm - Técnico (.PDF)