MADOC

Portarrolllo

REF: 5299001

Portarrollo sin tapa. Acabado blanco

PVP: **47,0 €**

REF. 5299001

COLORES / ACABADOS

01
Blanco

ARTÍCULOS

Ref.	Producto/Conjunto	Medidas	€/u
5299001	Portarrollo sin tapa. Acabado blanco	76 x 153 x 45 cm	**47,0 €**
	Opciones		
5299000	Portarrolllo	76 x 153 x 45 cm	**47,0 €**
5299002	Portarrolllo	76 x 153 x 45 cm	**47,0 €**

INFORMACIÓN DE PRODUCTO

Características
Portarrollo sin tapa de acabado blanco. Fijación adhesiva
Garantía
Los productos Gala estan garantizados ante cualquier defecto de fabricación, desde la fecha de adquisición del producto, siempre y cuando la instalación haya sido efectuada de acuerdo con las instrucciones de instalación de Gala y, aplicando la normativa en vigor para instalaciones eléctricas y de saniamiento, por personal autorizado. El periodo de garantía es de 5 años.
Instalación
Sistema adhesivo. Ver manual de instalación

Certificaciones
La calidad en Gala es una constante para garantizar las caracteristicas técnicas, estéticas y las prestaciones de nuestros productos. Ver certificados de calidad del producto.
Mantenimiento
La limpieza se realizará preferentemente con detergente liquido y un cepillo o esponja. No rascar con cuchillas o estropajos de acero.

DIBUJOS TÉCNICOS

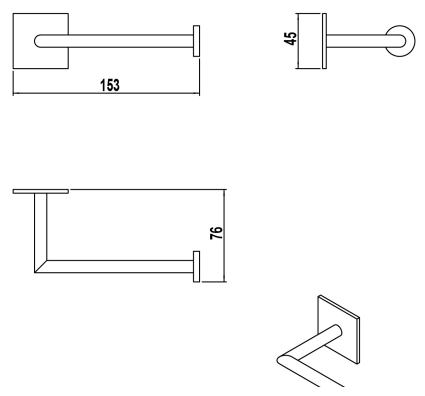

DESCARGAS

2D

71.6 KB	Portarrolllo - Técnico (.AI)
18.15 KB	Portarrolllo - Técnico (.DWG)
108.35 KB	Portarrolllo - Técnico (.DXF)
72.56 KB	Portarrolllo - Técnico (.PDF)