EOS

Bidé suspendido 54x34 cm.

REF: 34362

Bidé suspendido con un diseño muy equilibrado. Posibilidad de instalación con soporte mural.

Grifería no incluida.

PVP: **340,4 €**

PVP Conjunto: **426,9 €**

REF. 34362

COLORES / ACABADOS

01
Blanco

ARTÍCULOS

Ref.	Producto/Conjunto	Medidas	€/u
	Bidé suspendido		
34362	Bidé suspendido. Posibilidad de instalación con soporte mural.	54 x 34 cm	**340,4 €**
51316	Tapa para bidé		**86,5 €**
		PVP Conjunto	**426,9 €**
	Opciones		
51317	Tapa para bidé con caída amortiguada		**133,7 €**
	Componentes/Instalación		
5056369	Pulsador Doble descarga Eon3 Cromo Brillo		**48,5 €**

INFORMACIÓN DE PRODUCTO

Características
Bidé suspendido de 54 x 34 cm. salida horizontal. /24,5 Kg./ 18 unidades palet. Fijación oculta incluida. Posibilidad de instalación con soporte mural.
Garantía
Los productos Gala estan garantizados ante cualquier defecto de fabricación, desde la fecha de adquisición del producto, siempre y cuando la instalación haya sido efectuada de acuerdo con las instrucciones de instalación de Gala y, aplicando la normativa en vigor para instalaciones electricas y de saneamiento, por personal autorizado. El periodo de garantía para porcelana sanitaria es de 5 años.
Instalación
Ver manuales de instalación

Certificaciones
La calidad en Gala es una constante para garantizar las caracteristicas técnicas, estéticas y las prestaciones de nuestros productos. Ver certificados de calidad del producto.
Mantenimiento
La limpieza se realizará preferentemente con detergente liquido y un cepillo o esponja. No rascar con cuchillas o estropajos de acero. Cada seis meses es recomendable comprobar las juntas de los desagües y verificar que éstos no gotean.

AMBIENTE

SUGERENCIAS

DIBUJOS TÉCNICOS

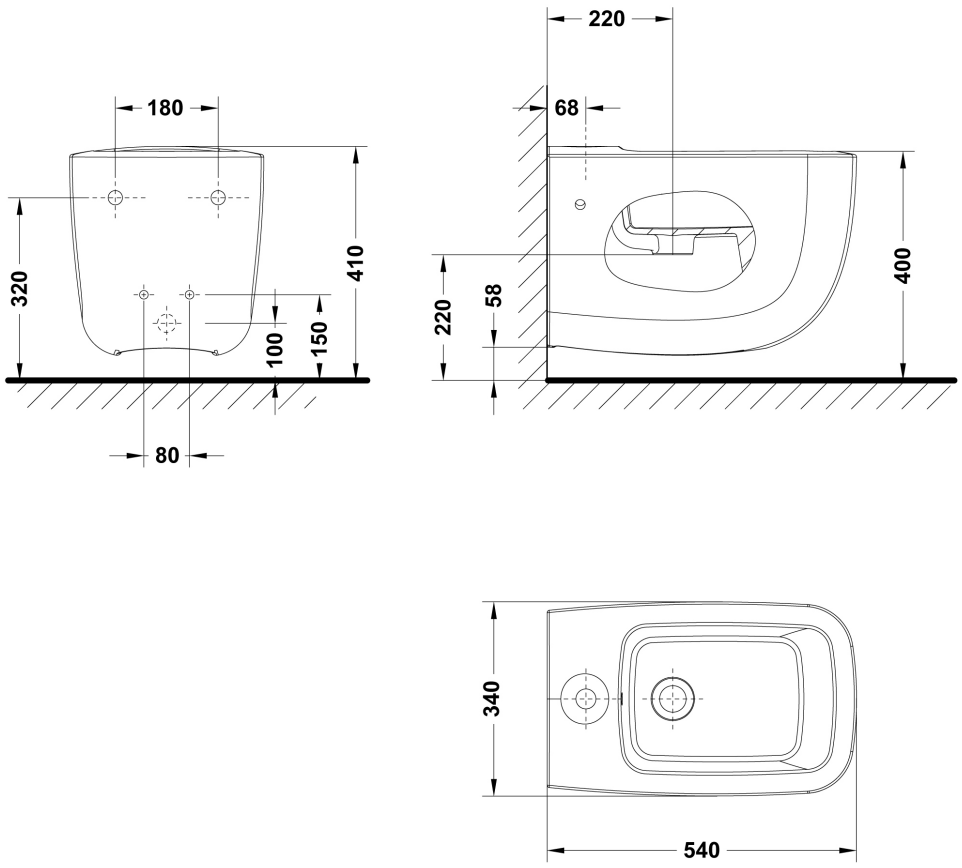

DESCARGAS

2D

230.54 KB	Bidé suspendido 54x34 cm. - Técnico (.AI)
643.85 KB	Bidé suspendido 54x34 cm. - Técnico (.DWG)
1.64 MB	Bidé suspendido 54x34 cm. - Técnico (.DXF)
247.5 KB	Bidé suspendido 54x34 cm. - Técnico (.PDF)

3D

1.72 MB	Bidé suspendido 54x34 cm. - 3D (.DWG)

bimobject

ArchiCAD	
Revit	