## DAILY ENCIMERA CON HERA

**Conjunto Daily 1C-1H 60 cm + Lavabo Hera Round Negro**

**REF: 7891174**

Conjunto compuesto de mueble y lavabo. Diseño práctico, sin tiradores y con 1 cajón + 1 hueco. Acabado roble rústico.

Grifería no incluida.

PVP: **457,0 €**

# REF. 7891174

## COLORES / ACABADOS

74
Roble
rústico

## ARTÍCULOS

| Ref. | Producto/Conjunto | Medidas | €/u |
|---|---|---|---|
| 7891174 | Conjunto Mueble + Encimera + Lavabo Hera Round Negro | 60 x 45 x 58 cm | **457,0 €** |
| | **Opciones** | | |
| 7891101 | Conjunto Mueble + Encimera + Lavabo Hera Round Negro | 60 x 45 x 58 cm | **457,0 €** |

## INFORMACIÓN DE PRODUCTO

**Características**
Mueble Daily 60x45 cm con encimera acabado roble rústico. 1 cajón + 1 hueco.
Soft Close. Extracción total. Guias Hettich.
Lavabo Hera Round negro.
**Garantía**
Los productos Gala estan garantizados ante cualquier defecto de fabricación, desde la fecha de adquisición del producto, siempre y cuando la instalación haya sido efectuada de acuerdo con las instrucciones de instalación de Gala y, aplicando la normativa en vigor para instalaciones electricas y de saneamiento, por personal autorizado. El periodo de garantía es de 3 años.
**Instalación**
Ver manuales de instalación

**Certificaciones**
La calidad en Gala es una constante para garantizar las caracteristicas técnicas, estéticas y las prestaciones de nuestros productos. Ver certificados de calidad del producto.
**Mantenimiento**
Para la limpieza utilizar un paño suave y agua jabonosa. No utilizar productos de limpieza abrasivos como bioalcohol, lejias, aguafuerte, amoniaco, acetonas. No utilizar estropajo.

## AMBIENTE

## COMPLEMENTOS

## SUGERENCIAS

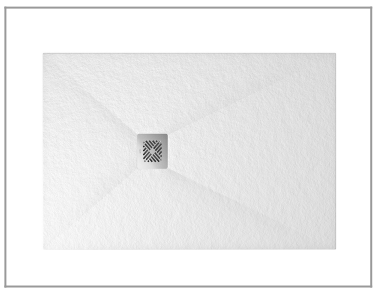

## DIBUJOS TÉCNICOS

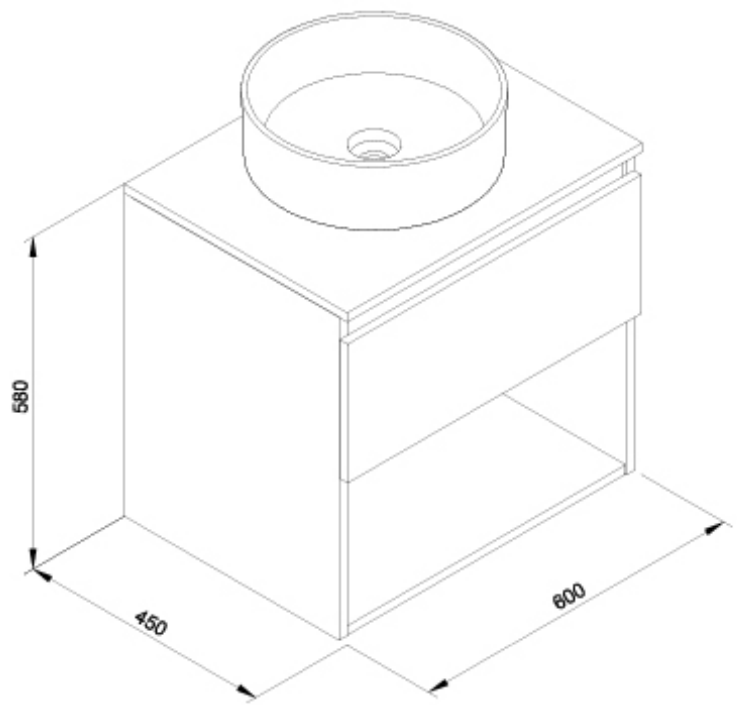

## DESCARGAS

### 2D

| | | |
|---|---|---|
| 66.12 KB | Conjunto Daily 1C-1H 60 cm + Lavabo Hera Round Negro - Técnico (.AI) |
| 47.71 KB | Conjunto Daily 1C-1H 60 cm + Lavabo Hera Round Negro - Técnico (.DWG) |
| 301.77 KB | Conjunto Daily 1C-1H 60 cm + Lavabo Hera Round Negro - Técnico (.DXF) |
| 32.56 KB | Conjunto Daily 1C-1H 60 cm + Lavabo Hera Round Negro - Técnico (.PDF) |