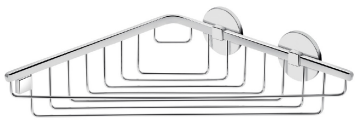

KAY ROUND

Contenedor de ducha de rincón

REF: 53183

Contenedor de ducha de rincón. Acabado cromo. Fácil sujeción adhesiva

PVP: **81,6 €**

REF. 53183

COLORES / ACABADOS

00
Cromo

ARTÍCULOS

Ref.	Producto/Conjunto	Medidas	€/u
53183	Contenedor de ducha de rincón. Acabado cromo. Fácil sujeción adhesiva	250 x 256 x 83 cm	**81,6 €**

INFORMACIÓN DE PRODUCTO

Características
Contenedor de ducha de rincón. Acabado cromo. Fácil sujeción adhesiva
Garantía
Los productos Gala estan garantizados ante cualquier defecto de fabricación, desde la fecha de adquisición del producto, siempre y cuando la instalación haya sido efectuada de acuerdo con las instrucciones de instalación de Gala y, aplicando la normativa en vigor para instalaciones eléctricas y de saniamiento, por personal autorizado. El periodo de garantía es de 5 años.
Instalación
Sistema adhesivo. Ver manual de instalación

Certificaciones
La calidad en Gala es una constante para garantizar las caracteristicas técnicas, estéticas y las prestaciones de nuestros productos. Ver certificados de calidad del producto.
Mantenimiento
La limpieza se realizará preferentemente con detergente liquido y un cepillo o esponja. No rascar con cuchillas o estropajos de acero.

DIBUJOS TÉCNICOS

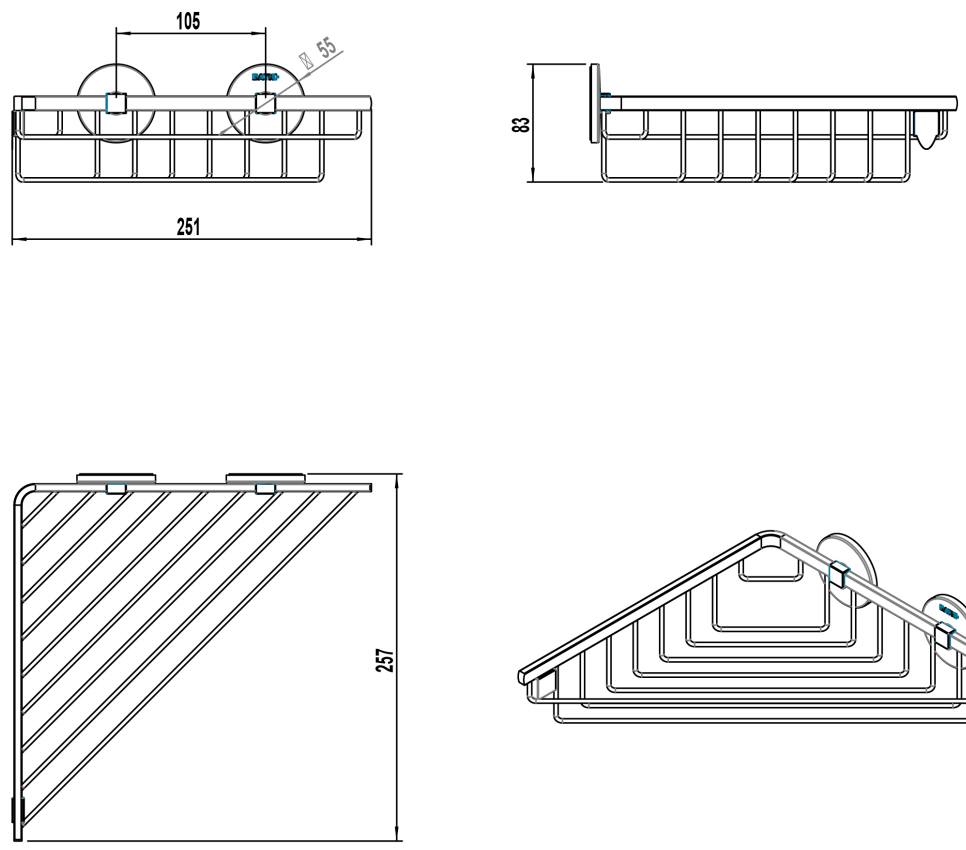

DESCARGAS

2D

- 198.51 KB Contenedor de ducha de rincón - Técnico (.AI)
- 113.78 KB Contenedor de ducha de rincón - Técnico (.DWG)
- 647.02 KB Contenedor de ducha de rincón - Técnico (.DXF)
- 199.52 KB Contenedor de ducha de rincón - Técnico (.PDF)