CUBO

Monomando empotrado para ducha

REF: 39877

Monomando empotrado para ducha con Tecnología G-Last, European positive list y ECO-G.

PVP: **73,1 €**

REF. 39877

COLORES / ACABADOS

00
Croma
do

ARTÍCULOS

Ref.	Producto/Conjunto	€/u
39877	Monomando empotrado para ducha	**73,1 €**

INFORMACIÓN DE PRODUCTO

Características
Monomando empotrado para ducha
Información de utilidad
Valor añadido en el cuarto de baño. Gala presenta una estudiada y completa propuesta en grifería. Con una variedad de diseños adaptados a todas las tendencias actuales del interiorismo en el baño. Para ello hemos contado en el diseño con la colaboración de Antonio Bullo, referente internacional en el desarrollo de producto para el entorno del baño.
Garantía
Los productos Gala estan garantizados ante cualquier defecto de fabricación, desde la fecha de adquisición del producto, siempre y cuando la instalación haya sido efectuada de acuerdo con las instrucciones de instalación de Gala y, aplicando la normativa en vigor para instalaciones electricas y de saneamiento, por personal autorizado. El periodo de garantía para griferías es de 5 años.
Instalación
Ver manuales de instalación

Certificaciones
La calidad en Gala es una constante para garantizar las caracteristicas técnicas, estéticas y las prestaciones de nuestros productos. Ver certificados de calidad del producto.
Mantenimiento
Para la limpieza periodica de las piezas de grifería utilizar un paño suave y agua jabonosa. Seque la grifería después de su limpieza. Si utiliza productos como geles, limpiadores liquidos ó productos antical, lea siempre antes las instrucciones del fabricante y tras su uso enjuague siempre la grifería con agua limpia. No utilizar productos de limpieza abrasivos como bioalcohol, lejias, aguafuerte, amoniaco, acetonas.... No utilizar estropajos agresivos.

DIBUJOS TÉCNICOS

SUGERENCIAS

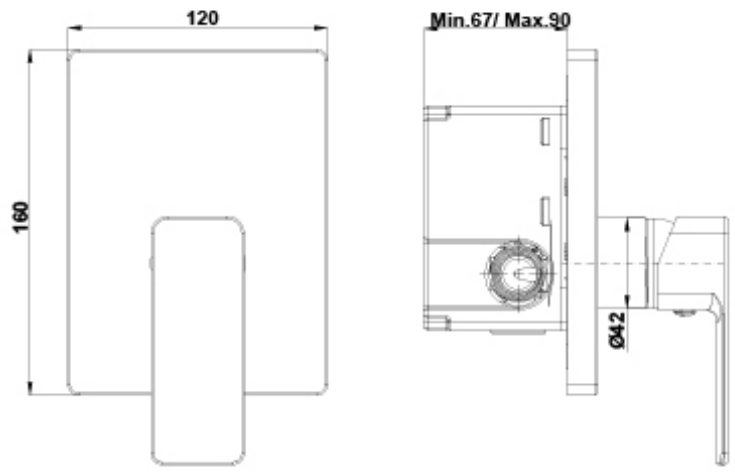

DESCARGAS

2D

- 120.11 KB Monomando empotrado para ducha - Técnico (.AI)
- 118.65 KB Monomando empotrado para ducha - Técnico (.DWG)
- 778.71 KB Monomando empotrado para ducha - Técnico (.DXF)
- 120.49 KB Monomando empotrado para ducha - Técnico (.PDF)