FLEX

Lavabo cubeta centrada 80x47,5 cm.

REF: 26030

Lavabo mural FLEX, para dar a tu baño una sensación de amplitud. Con rebosadero.

El precio del lavabo no incluye grifo.

PVP: **274,0 €**

REF. 26030

COLORES / ACABADOS

01
Blanco

ARTÍCULOS

Ref.	Producto/Conjunto	Medidas	€/u
26030	Lavabo cubeta centrada con rebosadero y juego de fijación	80 x 47,5 cm	**274,0 €**

INFORMACIÓN DE PRODUCTO

Características
Lavabo Flex de 80 x 47,5 cm. Cubeta centrada. Con rebosadero y juego de fijación. / 25 kg. / 12 unidades palet . Lavabo para instalación mural o combinable con muebles Flex.
Información de utilidad
Los lavabos murales son ideales para crear espacios minimalistas. Son propuestas originales, inspiradas en el espacio y la arquitectura, que aportan un toque de distinción. Lavabos asimétricos, compactos que resultan en un juego de lineas y volumenes depurados. Soluciones claves para crear una atmofera especial.
Garantía
Los productos Gala estan garantizados ante cualquier defecto de fabricación, desde la fecha de adquisición del producto, siempre y cuando la instalación haya sido efectuada de acuerdo con las instrucciones de instalación de Gala y, aplicando la normativa en vigor para instalaciones electricas y de saneamiento, por personal autorizado. El periodo de garantía para porcelana sanitaria es de 5 años.
Instalación
Ver manuales de instalación

Certificaciones
La calidad en Gala es una constante para garantizar las caracteristicas técnicas, estéticas y las prestaciones de nuestros productos. Ver certificados de calidad del producto.
Mantenimiento
La limpieza se realizará preferentemente con detergente liquido y un cepillo o esponja. No rascar con cuchillas o estropajos de acero. Cada seis meses es recomendable comprobar las juntas de los desagües y verificar que éstos no gotean.

AMBIENTE

COMPLEMENTOS

SUGERENCIAS

DIBUJOS TÉCNICOS

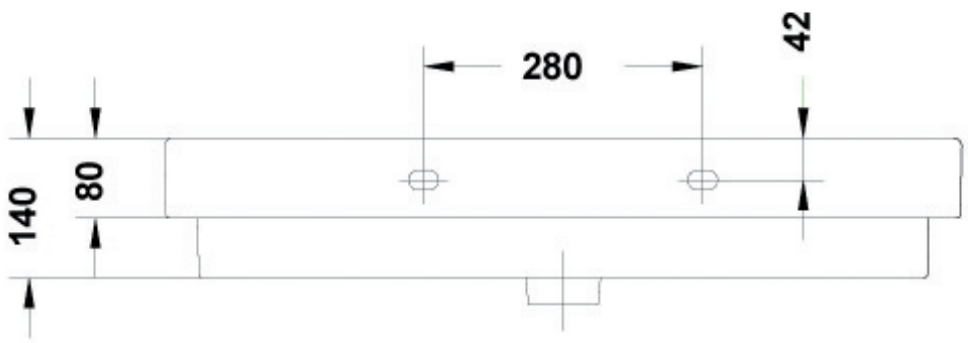

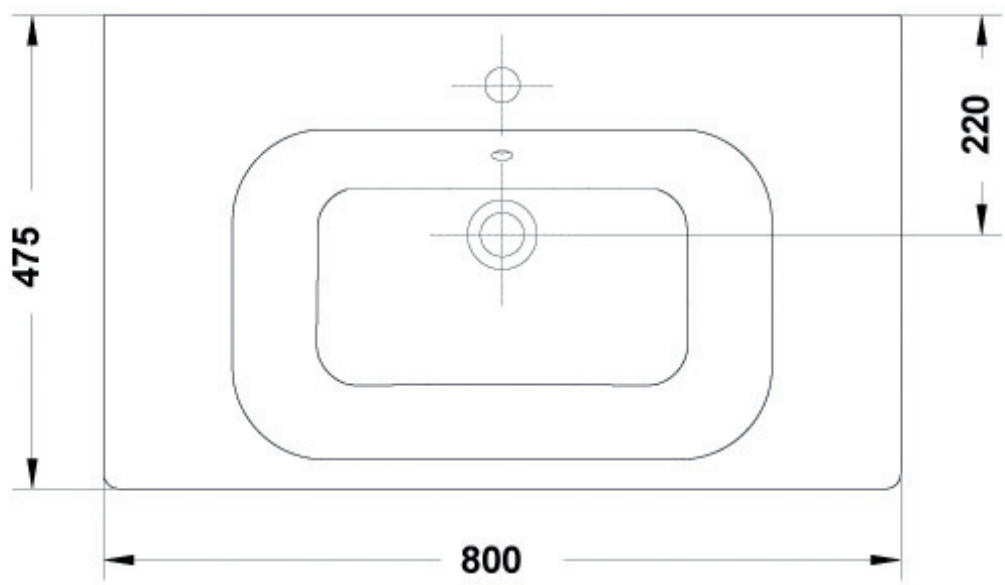

DESCARGAS

2D

107.58 KB	Lavabo cubeta centrada 80x47,5 cm. - Técnico (.AI)
309.98 KB	Lavabo cubeta centrada 80x47,5 cm. - Técnico (.DWG)
511.54 KB	Lavabo cubeta centrada 80x47,5 cm. - Técnico (.DXF)
115.75 KB	Lavabo cubeta centrada 80x47,5 cm. - Técnico (.PDF)
31.38 KB	Lavabo cubeta centrada 80x47,5 cm. - Alzado (.DWG)
29.64 KB	Lavabo cubeta centrada 80x47,5 cm. - Alzado (.DXF)
31.3 KB	Lavabo cubeta centrada 80x47,5 cm. - Lateral (.DWG)
29.14 KB	Lavabo cubeta centrada 80x47,5 cm. - Lateral (.DXF)
40.35 KB	Lavabo cubeta centrada 80x47,5 cm. - Planta (.DWG)
61.32 KB	Lavabo cubeta centrada 80x47,5 cm. - Planta (.DXF)

3D

707.5 KB	Lavabo cubeta centrada 80x47,5 cm. - 3D (.DWG)

bimobject

ArchiCAD	
Revit	