MADOC

Escobillero

REF: 5298200

Escobillero acabado cromo

PVP: **70,5 €**

REF. 5298200

COLORES / ACABADOS

00
Cromo

ARTÍCULOS

Ref.	Producto/Conjunto	Medidas	€/u
5298200	Escobillero	107 x 76 x 370 cm	**70,5 €**
	Opciones		
5298201	Escobillero acabado blanco	107 x 76 x 370 cm	**70,5 €**
5298202	Escobillero	107 x 76 x 370 cm	**70,5 €**

INFORMACIÓN DE PRODUCTO

Características
Escobillero acabado cromo
Garantía
Los productos Gala estan garantizados ante cualquier defecto de fabricación, desde la fecha de adquisición del producto, siempre y cuando la instalación haya sido efectuada de acuerdo con las instrucciones de instalación de Gala y, aplicando la normativa en vigor para instalaciones eléctricas y de saniamiento, por personal autorizado. El periodo de garantía es de 5 años.
Instalación
Sistema adhesivo. Ver manual de instalación

Certificaciones
La calidad en Gala es una constante para garantizar las caracteristicas técnicas, estéticas y las prestaciones de nuestros productos. Ver certificados de calidad del producto.
Mantenimiento
La limpieza se realizará preferentemente con detergente liquido y un cepillo o esponja. No rascar con cuchillas o estropajos de acero.

DIBUJOS TÉCNICOS

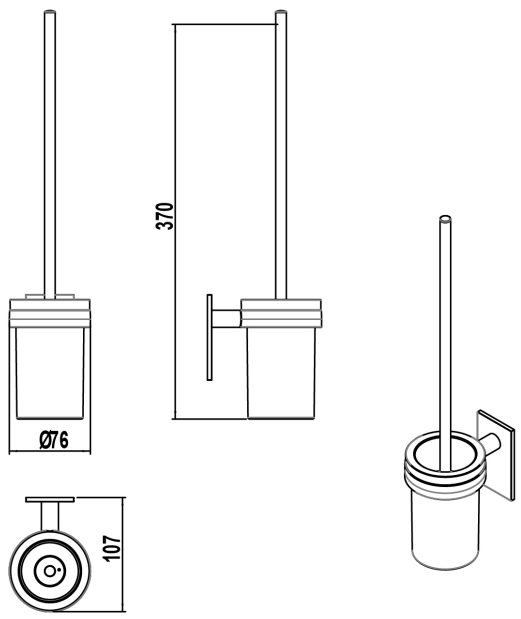

DESCARGAS

2D

- 101.94 KB Escobillero - Técnico (.AI)
- 37.25 KB Escobillero - Técnico (.DWG)
- 209.7 KB Escobillero - Técnico (.DXF)
- 102.89 KB Escobillero - Técnico (.PDF)