DAILY ENCIMERA CON HERA

Conjunto Daily 2C 100 cm + Lavabo Hera 60x38 Negro

REF: 7893301

Conjunto compuesto de mueble y lavabo.
Diseño práctico, sin tiradores y con 2 cajones.
Acabado blanco brillo.

Grifería no incluida.

PVP: **730,0 €**

REF. 7893301

COLORES / ACABADOS

01
Blanco

ARTÍCULOS

Ref.	Producto/Conjunto	Medidas	€/u
7893301	Conjunto Mueble + Encimera + Lavabo Hera 60x38 Negro	100 x 45 x 58 cm	**730,0 €**
	Opciones		
7893374	Conjunto Mueble + Encimera + Lavabo Hera 60x38 Negro	100 x 45 x 58 cm	**730,0 €**

INFORMACIÓN DE PRODUCTO

Características
Mueble Daily 100x45 cm con encimera acabado blanco brillo.
2 cajones.
Soft Close. Extracción total. Guias Hettich.
Lavabo Hera 60x38 negro.
Garantía
Los productos Gala estan garantizados ante cualquier defecto de fabricación, desde la fecha de adquisición del producto, siempre y cuando la instalación haya sido efectuada de acuerdo con las instrucciones de instalación de Gala y, aplicando la normativa en vigor para instalaciones electricas y de saneamiento, por personal autorizado. El periodo de garantía es de 3 años.
Instalación
Ver manuales de instalación

Certificaciones
La calidad en Gala es una constante para garantizar las caracteristicas técnicas, estéticas y las prestaciones de nuestros productos. Ver certificados de calidad del producto.
Mantenimiento
Para la limpieza utilizar un paño suave y agua jabonosa. No utilizar productos de limpieza abrasivos como bioalcohol, lejias, aguafuerte, amoniaco, acetonas. No utilizar estropajo.

AMBIENTE

COMPLEMENTOS

SUGERENCIAS

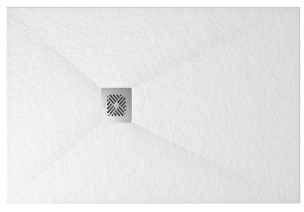

DIBUJOS TÉCNICOS

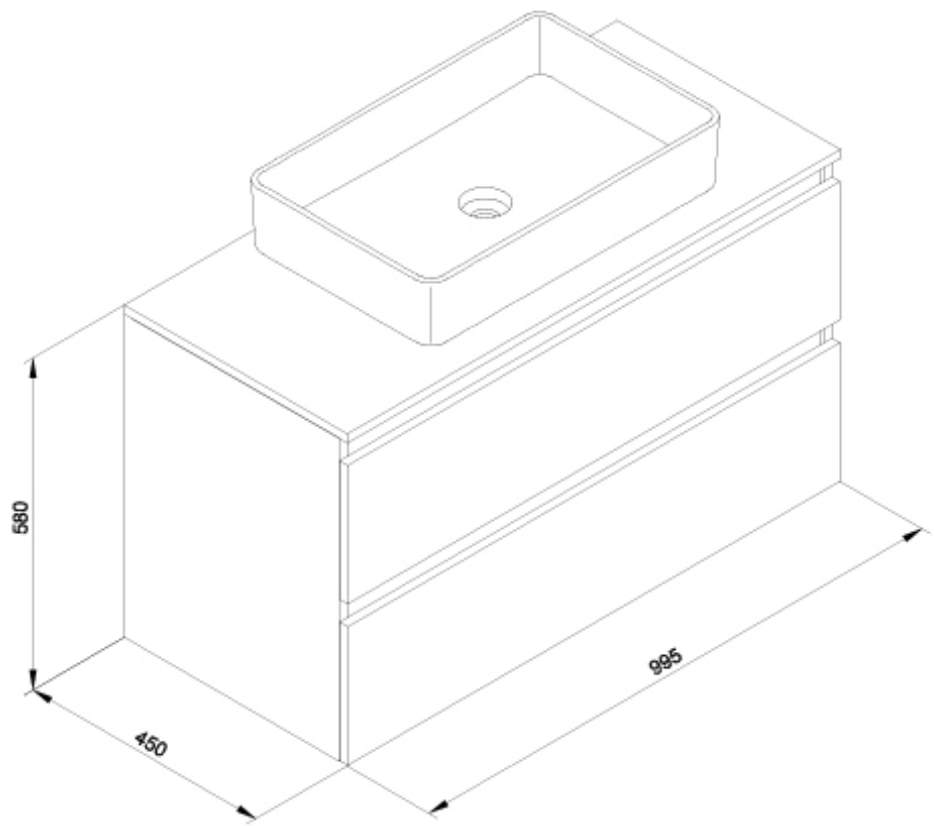

DESCARGAS

2D

64.52 KB	Conjunto Daily 2C 100 cm + Lavabo Hera 60x38 Negro - Técnico (.AI)
41.36 KB	Conjunto Daily 2C 100 cm + Lavabo Hera 60x38 Negro - Técnico (.DWG)
293.38 KB	Conjunto Daily 2C 100 cm + Lavabo Hera 60x38 Negro - Técnico (.DXF)
31.97 KB	Conjunto Daily 2C 100 cm + Lavabo Hera 60x38 Negro - Técnico (.PDF)