ARIS

Inodoro 66x36 cm.

REF: 47250

Inodoro para tanque bajo con tecnología Rimless y un estilo atrevido que rompe con lo establecido.

Precio total conjunto incluye: Inodoro para tanque bajo rimless, tanque completo 4,5/3 litros y asiento fijo.

PVP: **88,1 €**

PVP Conjunto: **246,8 €**

REF. 47250

COLORES / ACABADOS

01
Blanco

ARTÍCULOS

Ref.	Producto/Conjunto	Medidas	€/u
	Inodoro para tanque bajo rimless		
47250	Inodoro para tanque bajo rimless salida vertical con juego de anclaje.	66 x 36 cm	**88,1 €**
47530	Tanque bajo con tapa y mecanismo de doble pulsador 4,5/3 litros AI		**117,5 €**
51703	Asiento fijp		**41,2 €**
		PVP Conjunto	**246,8 €**
	Opciones		
47535	Tanque bajo con tapa y mecanismo de doble pulsador 4,5/3 litros AL		**117,5 €**
51704	Asiento con caida amortiguada		**65,0 €**

SUGERENCIAS

INFORMACIÓN DE PRODUCTO

Características
Inodoro rimless de 66x36 cm salida vertical con juego de anclaje.
/ 25 kg / 24 unidades palet.
Garantía
Los productos Gala estan garantizados ante cualquier defecto de fabricación, desde la fecha de adquisición del producto, siempre y cuando la instalación haya sido efectuada de acuerdo con las instrucciones de instalación de Gala y, aplicando la normativa en vigor para instalaciones electricas y de saniamiento, por personal autorizado. Los periodos de garantía para porcelana sanitaria son 5 años.
Instalación
Ver manuales de instalación

Certificaciones
La calidad en Gala es una constante para garantizar las caracteristicas técnicas, estéticas y las prestaciones de nuestros productos. Ver certificados de calidad del producto.
Mantenimiento
La limpieza se realizará preferentemente con detergente liquido y un cepillo o esponja. No rascar con cuchillas o estropajos de acero. Cada seis meses es recomendable comprobar las juntas de los desagües y verificar que éstos no gotean.

AMBIENTE

DIBUJOS TÉCNICOS

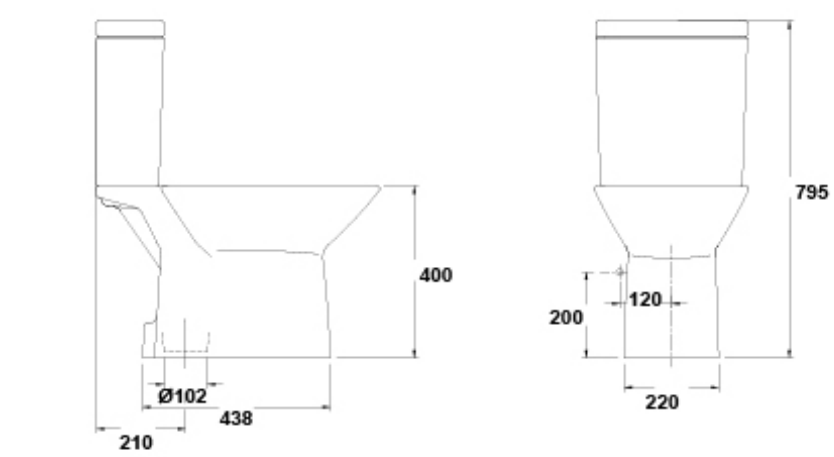

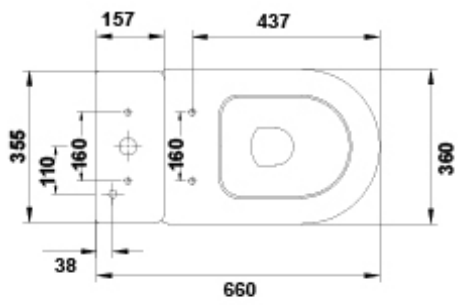

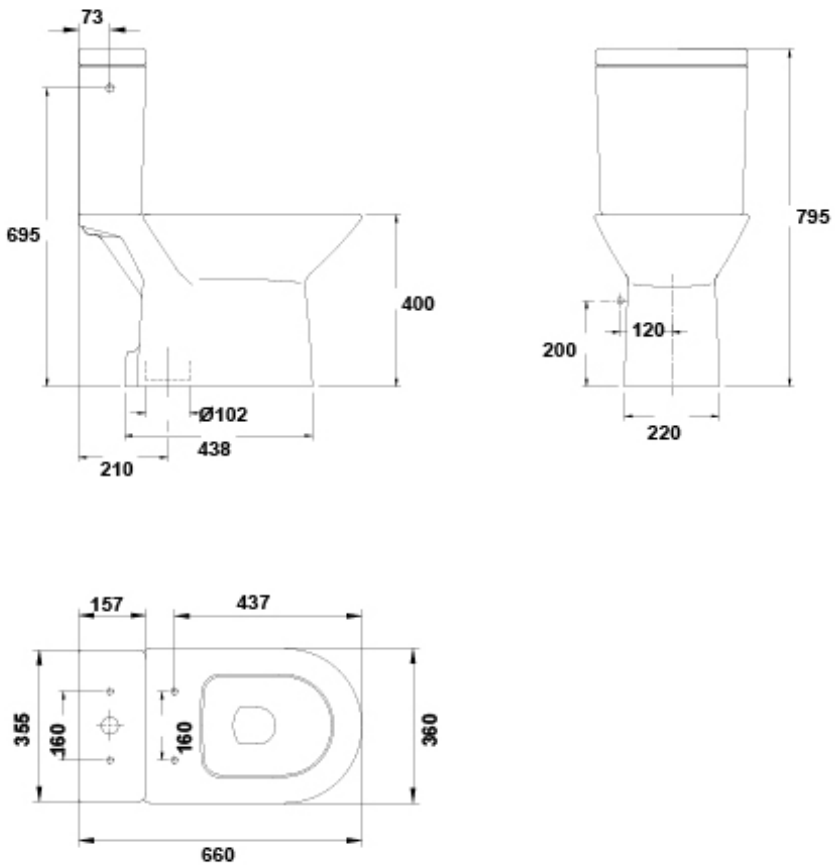

DESCARGAS

2D

85.83 KB	Inodoro 66x36 cm. - Técnico (.AI)
50.88 KB	Inodoro 66x36 cm. - Técnico (.DWG)
390.37 KB	Inodoro 66x36 cm. - Técnico (.DXF)
78.92 KB	Inodoro 66x36 cm. - Técnico (.PDF)
85.87 KB	Inodoro 66x36 cm. - Técnico (.AI)
49.13 KB	Inodoro 66x36 cm. - Técnico (.DWG)
380.88 KB	Inodoro 66x36 cm. - Técnico (.DXF)
78.69 KB	Inodoro 66x36 cm. - Técnico (.PDF)

VÍDEOS