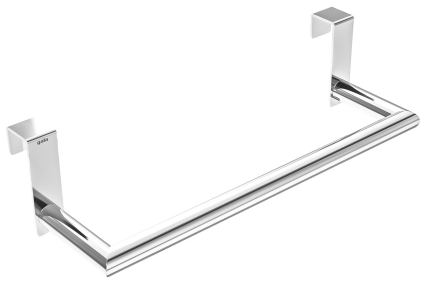

SION

Toallero 27,5cm.

REF: 5314100

Toallero colgante cromo

PVP: **66,8 €**

REF. 5314100

COLORES / ACABADOS

00
Cromo

ARTÍCULOS

Ref.	Producto/Conjunto	Medidas	€/u
5314100	Toallero	27,5 cm	**66,8 €**
	Opciones		
5314102	Toallero	27,5 cm	**66,8 €**

INFORMACIÓN DE PRODUCTO

Características
Toallero colgante 27,5 cm. Acabado cromo
Garantía
Los productos Gala estan garantizados ante cualquier defecto de fabricación, desde la fecha de adquisición del producto, siempre y cuando la instalación haya sido efectuada de acuerdo con las instrucciones de instalación de Gala y, aplicando la normativa en vigor para instalaciones electricas y de saneamiento, por personal autorizado. El periodo de garantía es de 3 años.

Certificaciones
La calidad en Gala es una constante para garantizar las caracteristicas técnicas, estéticas y las prestaciones de nuestros productos. Ver certificados de calidad del producto.
Mantenimiento
La limpieza se realizará preferentemente con detergente liquido y un cepillo o esponja. No rascar con cuchillas o estropajos de acero.

AMBIENTE

SUGERENCIAS

DIBUJOS TÉCNICOS

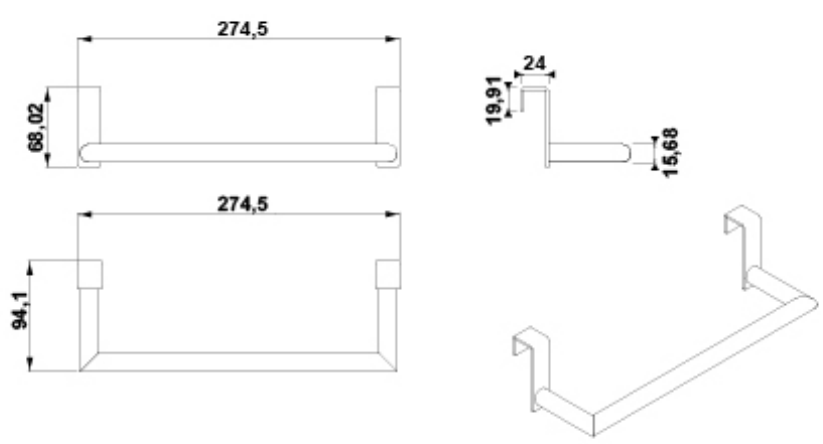

DESCARGAS

2D

71.06 KB	Toallero 27,5cm. - Técnico (.AI)
27.89 KB	Toallero 27,5cm. - Técnico (.DWG)
196.9 KB	Toallero 27,5cm. - Técnico (.DXF)
71.5 KB	Toallero 27,5cm. - Técnico (.PDF)