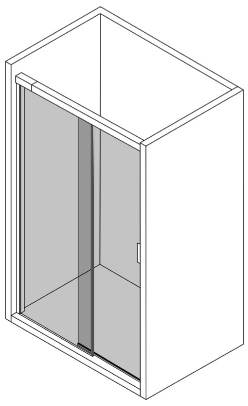

KLEVAN

Mampara para plato de 130

REF: 89311

Mampara Klevan frontal, sin perfilería inferior. Cristal transparente. Perfilería en aluminio anodizado con acabado en plata brillo. Puertas correderas con rodamientos ocultos y sistema de fácil extracción para limpieza. Ajustable a medida. Cumplimento de normativa: UNE-EN: 14428:2005. Altura: 195 cm.

Cristales templados de seguridad de 6 mm. en todas las hojas.

PVP: **495,0 €**

REF. 89311

COLORES / ACABADOS

00 Sin color

ARTÍCULOS

Ref.	Producto/Conjunto	Medidas	€/u
89311	Mampara frontal Klevan F de 130 cm.	130 cm	**495,0 €**

INFORMACIÓN DE PRODUCTO

Características
Mampara frontal Klevan F de 130 cm. (1 segmento fijo + 1 puerta corredera). Instalación entre 3 paredes. Mampara frontal
Garantía
Los productos Gala estan garantizados ante cualquier defecto de fabricación, desde la fecha de adquisición del producto, siempre y cuando la instalación haya sido efectuada de acuerdo con las instrucciones de instalación de Gala y, aplicando la normativa en vigor para instalaciones electricas y de saneamiento, por personal autorizado. Los periodos de garantía para este producto son 3 años.
Instalación
Ver manuales de instalación

Certificaciones
La calidad en Gala es una constante para garantizar las caracteristicas técnicas, estéticas y las prestaciones de nuestros productos. Ver certificados de calidad del producto.
Mantenimiento
Para la limpieza de superficies cromadas utilice un trapo humedo ligeramente enjabonado. No utilizar productos abrasivos ó que contengan disolventes ó ácidos. Easy-clean es un tratamiento antical, no un tratamiento de auto-limpieza, por lo que recomendamos una limpieza regular de su mampara siguiendo los consejos de mantenimiento de Gala

AMBIENTE

COMPLEMENTOS

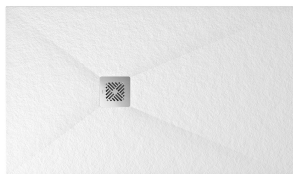

SUGERENCIAS

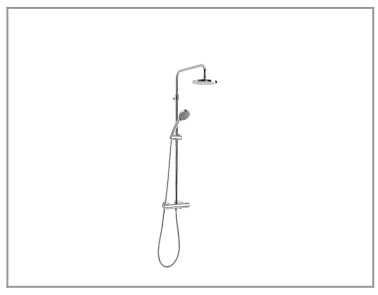

DIBUJOS TÉCNICOS

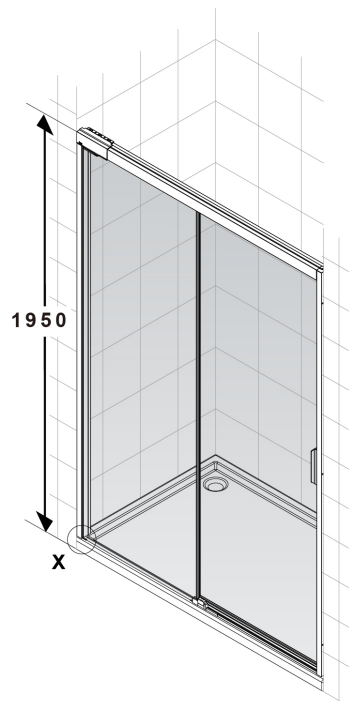

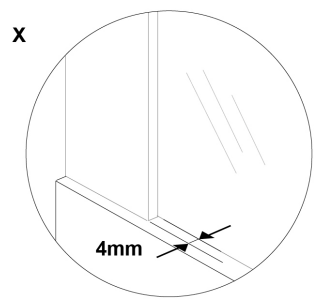

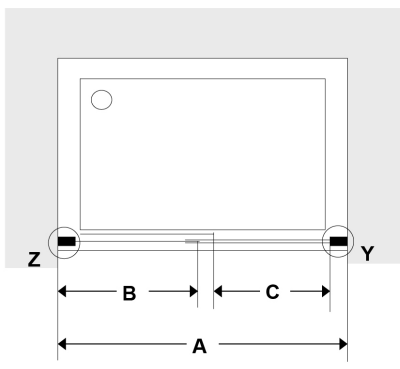

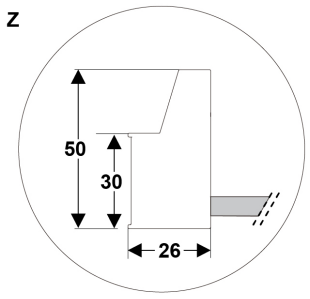

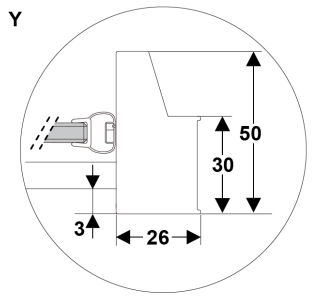

	A		C	B
1000	Min.	960	360	515
	Max.	1060	460	
1100	Min.	1061	410	565
	Max.	1160	510	
1200	Min.	1161	460	615
	Max.	1260	560	
1300	Min.	1261	510	665
	Max.	1360	610	
1400	Min.	1361	560	715
	Max.	1460	660	
1500	Min.	1461	610	765
	Max.	1560	710	
1600	Min.	1561	660	815
	Max.	1660	760	

DESCARGAS

2D

240.91 KB	Mampara para plato de 130 - Técnico (.AI)
232.16 KB	Mampara para plato de 130 - Técnico (.DWG)
2.56 MB	Mampara para plato de 130 - Técnico (.DXF)
303.82 KB	Mampara para plato de 130 - Técnico (.PDF)