gala
cerca de ti

ELIA

Lavabo 60x48,5 cm.

REF: 18040

Lavabo de 60 cm con rebosadero y juego de fijación.

Griferia y pedestal no incluido.
Disponible hasta fin de existencias.

PVP: **66,0 €**

REF. 18040

COLORES / ACABADOS

01
Blanco

ARTÍCULOS

Ref.	Producto/Conjunto	Medidas	€/u
18040	Lavabo con juego de fijación	60 x 48,5 cm	**66,0 €**
	Opciones		
18430	Pedestal		**46,1 €**
18432	Semipedestal con juego de fijación		**47,6 €**

INFORMACIÓN DE PRODUCTO

Características
Lavabo de 60 x 48,5 cm. con juego de fijación. / 17 kg. / 40 unidades palet. Posibilidad de instalación con pedestal, semipedestal o mural.
Garantía
Los productos Gala estan garantizados ante cualquier defecto de fabricación, desde la fecha de adquisición del producto, siempre y cuando la instalación haya sido efectuada de acuerdo con las instrucciones de instalación de Gala y, aplicando la normativa en vigor para instalaciones electricas y de saneamiento, por personal autorizado. El periodo de garantía para porcelana sanitaria es de 5 años.
Instalación
Ver manuales de instalación

Certificaciones
La calidad en Gala es una constante para garantizar las caracteristicas técnicas, estéticas y las prestaciones de nuestros productos. Ver certificados de calidad del producto.
Mantenimiento
La limpieza se realizará preferentemente con detergente liquido y un cepillo o esponja. No rascar con cuchillas o estropajos de acero. Cada seis meses es recomendable comprobar las juntas de los desagües y verificar que éstos no gotean.

AMBIENTE

COMPLEMENTOS

SUGERENCIAS

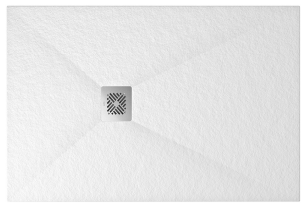

DIBUJOS TÉCNICOS

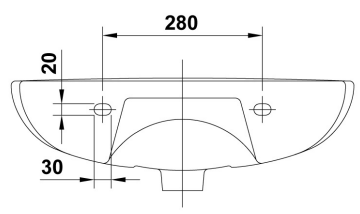

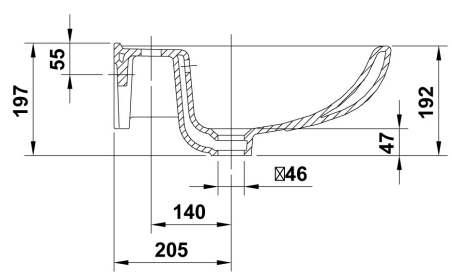

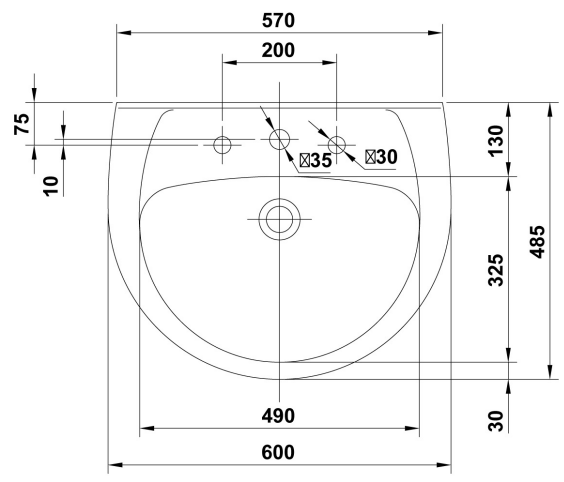

DESCARGAS

2D

79.4 KB	Lavabo 60x48,5 cm. - Técnico (.AI)
86.98 KB	Lavabo 60x48,5 cm. - Técnico (.DWG)
619.68 KB	Lavabo 60x48,5 cm. - Técnico (.DXF)
92.21 KB	Lavabo 60x48,5 cm. - Técnico (.PDF)
25.2 KB	Lavabo 60x48,5 cm. - Alzado (.DWG)
19.22 KB	Lavabo 60x48,5 cm. - Alzado (.DXF)
25.45 KB	Lavabo 60x48,5 cm. - Lateral (.DWG)
20.07 KB	Lavabo 60x48,5 cm. - Lateral (.DXF)
28.28 KB	Lavabo 60x48,5 cm. - Planta (.DWG)
20.08 KB	Lavabo 60x48,5 cm. - Planta (.DXF)

3D

1.48 MB	Lavabo 60x48,5 cm. - 3D (.DWG)
3.76 MB	Lavabo 60x48,5 cm. - 3D (.DXF)

bimobject

ArchiCAD	
Revit	