## EMMA

### Lavabo compact 55x35 cm.

**REF: 27005**

Lavabo compact de 55 cm, con rebosadero, juego de fijación y embellecedor.

Grifería no incluida.

PVP: **119,5 €**

# REF. 27005

## COLORES / ACABADOS

01
Blanco

## ARTÍCULOS

| Ref. | Producto/Conjunto | Medidas | €/u |
|---|---|---|---|
| 27005 | Lavabo con juego de fijación | 55 x 35 cm | **119,5 €** |
| | **Opciones** | | |
| 27432 | Semipedestal con juego de jijación | | **79,0 €** |
| 27430 | Pedestal | | **88,5 €** |

## INFORMACIÓN DE PRODUCTO

**Características**
Lavabo de 55 x 35 cm. compact con juego de fijación. / 14 kg. / 32 unidades palet. Posibilidad de instalación con pedestal, semipedestal, mural o sobre-encimera. Combinable con muebles Emma.
**Información de utilidad**
Los lavabos Emma Square se suministran con embellecedor para rebosadero.
**Garantía**
Los productos Gala estan garantizados ante cualquier defecto de fabricación, desde la fecha de adquisición del producto, siempre y cuando la instalación haya sido efectuada de acuerdo con las instrucciones de instalación de Gala y, aplicando la normativa en vigor para instalaciones electricas y de saneamiento, por personal autorizado. El periodo de garantía para porcelana sanitaria es de 5 años.
**Instalación**
Ver manuales de instalación

**Certificaciones**
La calidad en Gala es una constante para garantizar las caracteristicas técnicas, estéticas y las prestaciones de nuestros productos. Ver certificados de calidad del producto.
**Mantenimiento**
La limpieza se realizará preferentemente con detergente liquido y un cepillo o esponja. No rascar con cuchillas o estropajos de acero. Cada seis meses es recomendable comprobar las juntas de los desagües y verificar que éstos no gotean.

## AMBIENTE

## COMPLEMENTOS

## SUGERENCIAS

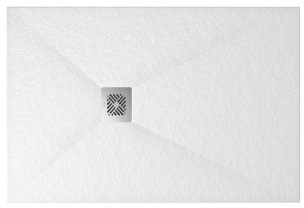

## DIBUJOS TÉCNICOS

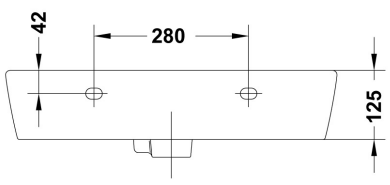


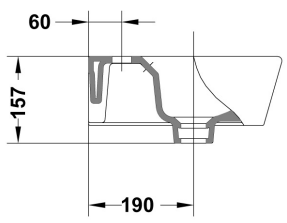


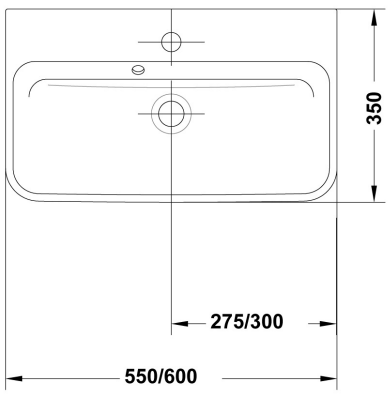


## DESCARGAS

**2D**

| | |
|---|---|
| 79.09 KB | Lavabo compact 55x35 cm. - Técnico (.AI) |
| 67.07 KB | Lavabo compact 55x35 cm. - Técnico (.DWG) |
| 447.2 KB | Lavabo compact 55x35 cm. - Técnico (.DXF) |
| 93.95 KB | Lavabo compact 55x35 cm. - Técnico (.PDF) |
| 31.76 KB | Lavabo compact 55x35 cm. - Alzado (.DWG) |
| 29.8 KB | Lavabo compact 55x35 cm. - Alzado (.DXF) |
| 31.61 KB | Lavabo compact 55x35 cm. - Lateral (.DWG) |
| 29.46 KB | Lavabo compact 55x35 cm. - Lateral (.DXF) |
| 35.13 KB | Lavabo compact 55x35 cm. - Planta (.DWG) |
| 41.43 KB | Lavabo compact 55x35 cm. - Planta (.DXF) |

**3D**

| | |
|---|---|
| 517.87 KB | Lavabo compact 55x35 cm. - 3D (.DWG) |

bimobject

| | |
|---|---|
| ArchiCAD | |
| Revit | |

## VÍDEOS