DAILY ENCIMERA CON HERA

Conjunto Daily 4C 120 cm + Lavabo Hera Square Negro

REF: 7892401

Conjunto compuesto de mueble y lavabo.
Diseño práctico, sin tiradores y con 4 cajones.
Acabado blanco brillo.

Grifería no incluida.

PVP: **1.083,0 €**

REF. 7892401

COLORES / ACABADOS

01
Blanco

ARTÍCULOS

Ref.	Producto/Conjunto	Medidas	€/u
7892401	Conjunto Mueble + Encimera + Lavabo Hera Square Negro	120 x 45 x 58 cm	**1.083,0 €**
	Opciones		
7892474	Conjunto Mueble + Encimera + Lavabo Hera Square Negro	120 x 45 x 58 cm	**1.083,0 €**

INFORMACIÓN DE PRODUCTO

Características
Mueble Daily 120x45 cm con encimera acabado blanco brillo.
4 cajones.
Soft Close. Extracción total. Guias Hettich.
Lavabo Hera Square negro.
Garantía
Los productos Gala estan garantizados ante cualquier defecto de fabricación, desde la fecha de adquisición del producto, siempre y cuando la instalación haya sido efectuada de acuerdo con las instrucciones de instalación de Gala y, aplicando la normativa en vigor para instalaciones electricas y de saneamiento, por personal autorizado. El periodo de garantía es de 3 años.
Instalación
Ver manuales de instalación

Certificaciones
La calidad en Gala es una constante para garantizar las caracteristicas técnicas, estéticas y las prestaciones de nuestros productos. Ver certificados de calidad del producto.
Mantenimiento
Para la limpieza utilizar un paño suave y agua jabonosa. No utilizar productos de limpieza abrasivos como bioalcohol, lejias, aguafuerte, amoniaco, acetonas. No utilizar estropajo.

DIBUJOS TÉCNICOS

COMPLEMENTOS

SUGERENCIAS

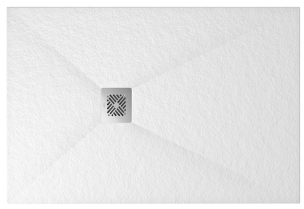

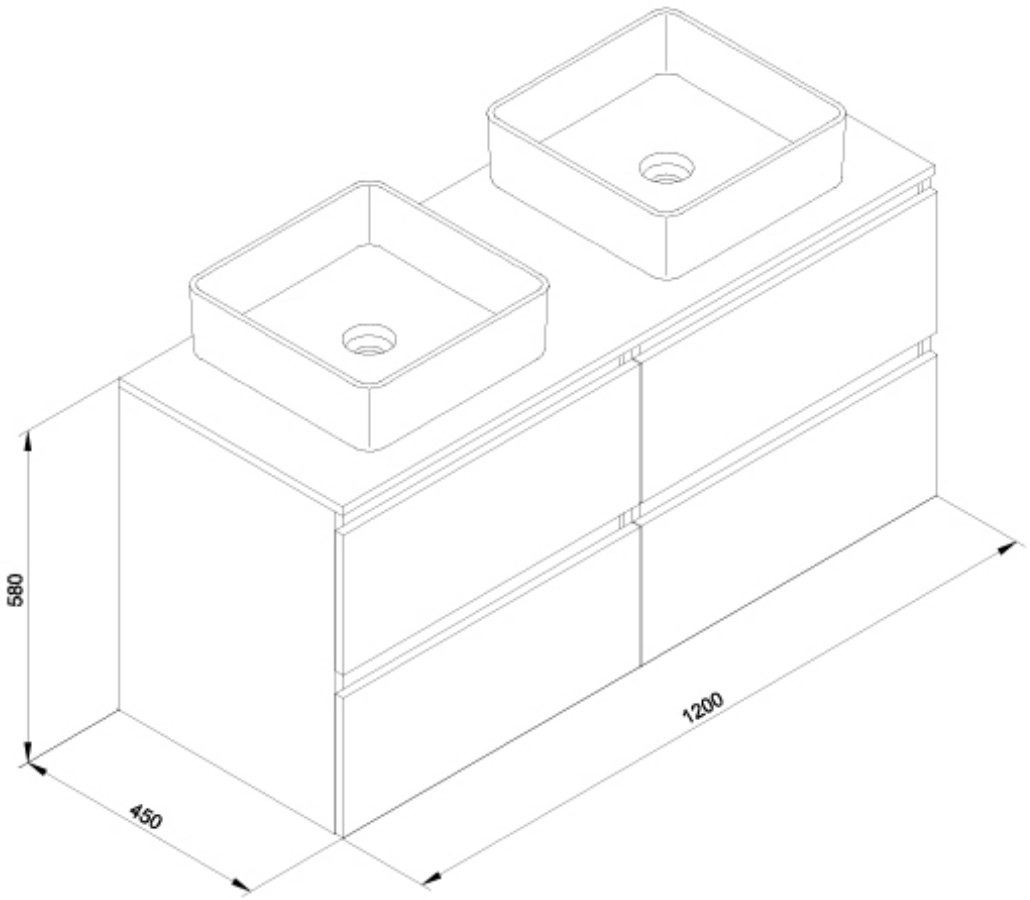

DESCARGAS

2D

70.34 KB	Conjunto Daily 4C 120 cm + Lavabo Hera Square Negro - Técnico (.AI)
47.77 KB	Conjunto Daily 4C 120 cm + Lavabo Hera Square Negro - Técnico (.DWG)
328.63 KB	Conjunto Daily 4C 120 cm + Lavabo Hera Square Negro - Técnico (.DXF)
34.84 KB	Conjunto Daily 4C 120 cm + Lavabo Hera Square Negro - Técnico (.PDF)