ELIA

Lavabo 55x45,5 cm.

REF: 18050

Lavabo de 55 cm, sencillo y funcional, para espacios más reducidos.

Griferia y pedestal no incluido.
Disponible hasta fin de existencias.

PVP: **65,0 €**

REF. 18050

COLORES / ACABADOS

01
Blanco

ARTÍCULOS

Ref.	Producto/Conjunto	Medidas	€/u
18050	Lavabo con juego de fijación	55 x 45,5 cm	**65,0 €**
	Opciones		
18430	Pedestal		**46,1 €**
18432	Semipedestal con juego de fijación		**47,6 €**

INFORMACIÓN DE PRODUCTO

Características
Lavabo de 55 x 45,5 cm. con juego de fijación. / 14 kg. / 40 unidades palet. Posibilidad de instalación con pedestal, semipedestal o mural.

Garantía
Los productos Gala estan garantizados ante cualquier defecto de fabricación, desde la fecha de adquisición del producto, siempre y cuando la instalación haya sido efectuada de acuerdo con las instrucciones de instalación de Gala y, aplicando la normativa en vigor para instalaciones electricas y de saneamiento, por personal autorizado. El periodo de garantía para porcelana sanitaria es de 5 años.

Instalación
Ver manuales de instalación

Certificaciones
La calidad en Gala es una constante para garantizar las caracteristicas técnicas, estéticas y las prestaciones de nuestros productos. Ver certificados de calidad del producto.

Mantenimiento
La limpieza se realizará preferentemente con detergente liquido y un cepillo o esponja. No rascar con cuchillas o estropajos de acero. Cada seis meses es recomendable comprobar las juntas de los desagües y verificar que éstos no gotean.

AMBIENTE

COMPLEMENTOS

SUGERENCIAS

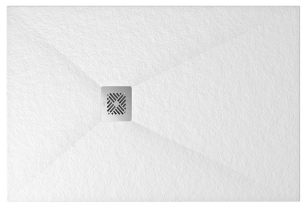

DIBUJOS TÉCNICOS

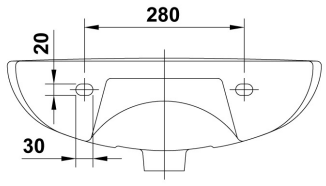

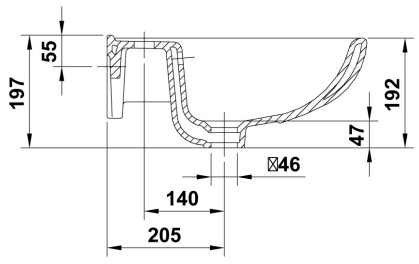

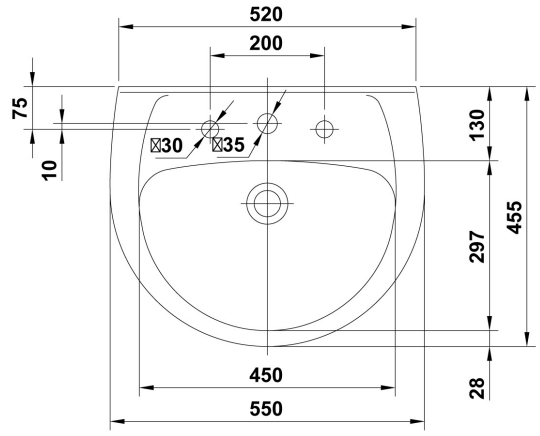

DESCARGAS

2D

79.09 KB	Lavabo 55x45,5 cm. - Técnico (.AI)
85.45 KB	Lavabo 55x45,5 cm. - Técnico (.DWG)
610.75 KB	Lavabo 55x45,5 cm. - Técnico (.DXF)
92.04 KB	Lavabo 55x45,5 cm. - Técnico (.PDF)
29.59 KB	Lavabo 55x45,5 cm. - Alzado (.DWG)
24.17 KB	Lavabo 55x45,5 cm. - Alzado (.DXF)
28.99 KB	Lavabo 55x45,5 cm. - Lateral (.DWG)
20.19 KB	Lavabo 55x45,5 cm. - Lateral (.DXF)
28.99 KB	Lavabo 55x45,5 cm. - Planta (.DWG)
21.12 KB	Lavabo 55x45,5 cm. - Planta (.DXF)

3D

1.8 MB	Lavabo 55x45,5 cm. - 3D (.DWG)
4.65 MB	Lavabo 55x45,5 cm. - 3D (.DXF)

bimobject

ArchiCAD	
Revit	