BALANCE

Monomando para ducha

REF: 39318

Monomando para ducha BALANCE, una excelente combinación de diseño, funcionalidad y versatilidad.
Incluye Ducha de mano, Flexo de 175 cm y Soporte.

PVP: **239,0 €**

REF. 39318

COLORES / ACABADOS

00 Sin color

ARTÍCULOS

Ref.	Producto/Conjunto	€/u
39318	Monomando ducha	**239,0 €**
	Opciones	
39320	Mezclador termostático para ducha	**295,0 €**
39321	Columna de ducha. Grifería termostática	**595,0 €**
	Accesorios	
48354	Set de ducha 1F	**28,2 €**

SUGERENCIAS

INFORMACIÓN DE PRODUCTO

Características
Monomando para ducha con apertura en frío. Cartucho ecológico con apertura en dos pasos. Equipo de ducha: - Flexo de 175cm - Ducha de mano - Soporte para ducha de mano.
Información de utilidad
Valor añadido en el cuarto de baño. Gala presenta una estudiada y completa propuesta en grifería. Con una variedad de diseños adaptados a todas las tendencias actuales del interiorismo en el baño. Para ello hemos contado en el diseño con la colaboración de Antonio Bullo, referente internacional en el desarrollo de producto para el entorno del baño.
Garantía
Los productos Gala estan garantizados ante cualquier defecto de fabricación, desde la fecha de adquisición del producto, siempre y cuando la instalación haya sido efectuada de acuerdo con las instrucciones de instalación de Gala y, aplicando la normativa en vigor para instalaciones electricas y de saneamiento, por personal autorizado. El periodo de garantía para griferías es de 5 años.
Instalación
Ver manuales de instalación

Certificaciones
La calidad en Gala es una constante para garantizar las caracteristicas técnicas, estéticas y las prestaciones de nuestros productos. Ver certificados de calidad del producto.
Mantenimiento
Para la limpieza periodica de las piezas de grifería utilizar un paño suave y agua jabonosa. Seque la grifería después de su limpieza. Si utiliza productos como geles, limpiadores liquidos ó productos antical, lea siempre antes las instrucciones del fabricante y tras su uso enjuague siempre la grifería con agua limpia. No utilizar productos de limpieza abrasivos como bioalcohol, lejias, aguafuerte, amoniaco, acetonas.... No utilizar estropajos agresivos.

AMBIENTE

DIBUJOS TÉCNICOS

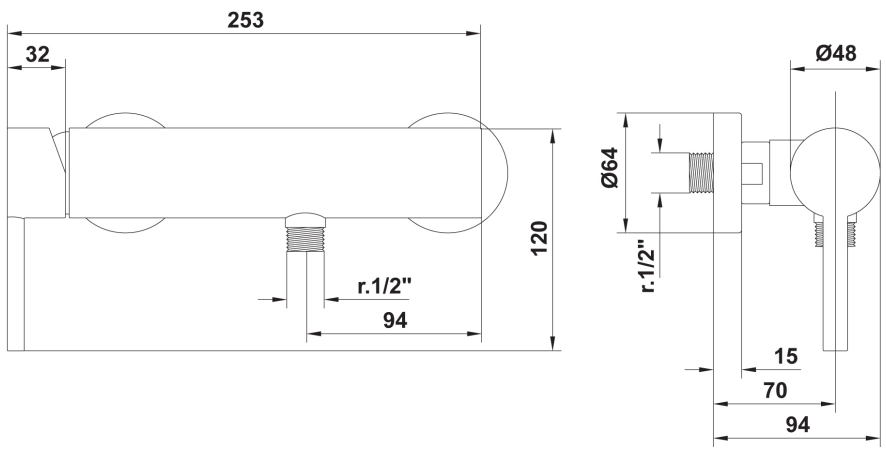

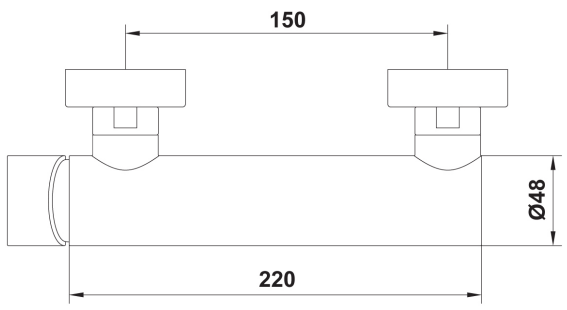

DESCARGAS

2D

1.07 MB	Monomando para ducha - Técnico (.AI)
144.77 KB	Monomando para ducha - Técnico (.DWG)
514.76 KB	Monomando para ducha - Técnico (.DXF)
281.49 KB	Monomando para ducha - Técnico (.PDF)

3D

3.71 MB	Monomando para ducha - 3D (.DWG)

bimobject

ArchiCAD	
Revit	