MID

Lavamanos 45x45 cm.

REF: 40085

Lavabo sobre-encimera amplio y elegante de repisa trasera funcional para jabones y accesorios, la nueva tendencia de pared delgada en cerámica.

Grifería no incluida.

PVP: **100,0 €**

REF. 40085

COLORES / ACABADOS

01
Blanco

ARTÍCULOS

Ref.	Producto/Conjunto	Medidas	€/u
40085	Lavabo con rebosadero	45 x 45 cm	**100,0 €**

INFORMACIÓN DE PRODUCTO

Características
Lavabo de 45 x 45 cm. con rebosadero. / 13 Kg./ 24 unidades palet. Instalación sobre-encimera.
Garantía
Los productos Gala estan garantizados ante cualquier defecto de fabricación, desde la fecha de adquisición del producto, siempre y cuando la instalación haya sido efectuada de acuerdo con las instrucciones de instalación de Gala y, aplicando la normativa en vigor para instalaciones electricas y de saneamiento, por personal autorizado. El periodo de garantía para porcelana sanitaria es de 5 años.
Instalación
Ver manuales de instalación

Certificaciones
La calidad en Gala es una constante para garantizar las caracteristicas técnicas, estéticas y las prestaciones de nuestros productos. Ver certificados de calidad del producto.
Mantenimiento
La limpieza se realizará preferentemente con detergente liquido y un cepillo o esponja. No rascar con cuchillas o estropajos de acero. Cada seis meses es recomendable comprobar las juntas de los desagües y verificar que éstos no gotean.

AMBIENTE

COMPLEMENTOS

SUGERENCIAS

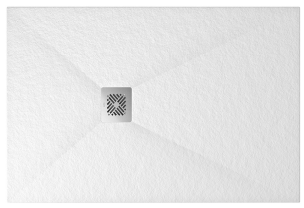

DIBUJOS TÉCNICOS

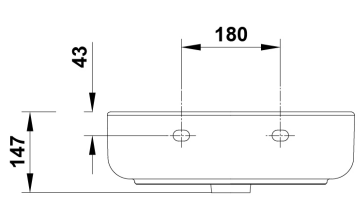

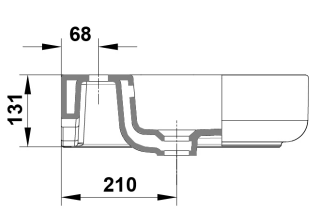

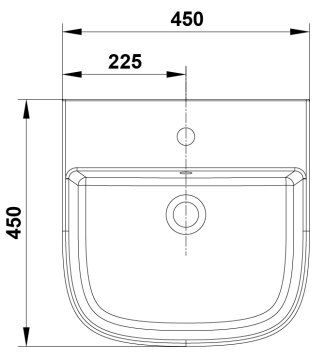

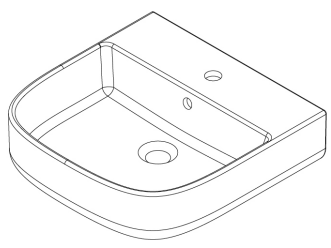

DESCARGAS

2D

351.82 KB	Lavamanos 45x45 cm. - Técnico (.AI)
505.17 KB	Lavamanos 45x45 cm. - Técnico (.DWG)
3.66 MB	Lavamanos 45x45 cm. - Técnico (.DXF)
359.88 KB	Lavamanos 45x45 cm. - Técnico (.PDF)

VÍDEOS