MORGAN

Escobillero suelo cromo

REF: 5321200

Escobilleero suelo. Cromo

PVP: **95,2 €**

REF. 5321200

COLORES / ACABADOS

00
Cromo

ARTÍCULOS

Ref.	Producto/Conjunto	Medidas	€/u
5321200	Escobillero suelo cromo	92 x 91 x 356 cm	**95,2 €**

INFORMACIÓN DE PRODUCTO

Características
Escobilleero suelo. Cromo
Garantía
Los productos Gala estan garantizados ante cualquier defecto de fabricación, desde la fecha de adquisición del producto, siempre y cuando la instalación haya sido efectuada de acuerdo con las instrucciones de instalación de Gala y, aplicando la normativa en vigor para instalaciones eléctricas y de saniamiento, por personal autorizado. El periodo de garantía es de 5 años.
Instalación
Sistema adhesivo. Ver manual de instalación

Certificaciones
La calidad en Gala es una constante para garantizar las caracteristicas técnicas, estéticas y las prestaciones de nuestros productos. Ver certificados de calidad del producto.
Mantenimiento
La limpieza se realizará preferentemente con detergente liquido y un cepillo o esponja. No rascar con cuchillas o estropajos de acero.

DIBUJOS TÉCNICOS

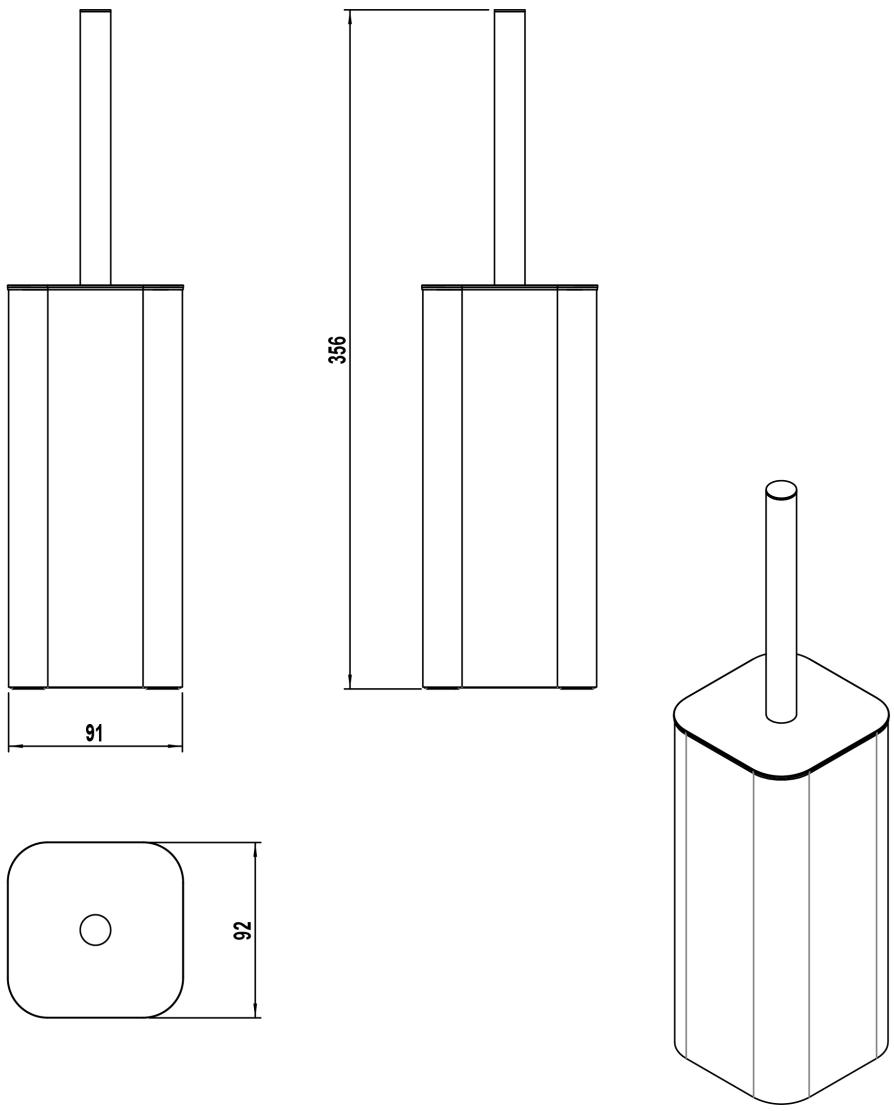

DESCARGAS

2D

- 90.09 KB Escobillero suelo cromo - Técnico (.AI)
- 31.63 KB Escobillero suelo cromo - Técnico (.DWG)
- 206.05 KB Escobillero suelo cromo - Técnico (.DXF)
- 91.06 KB Escobillero suelo cromo - Técnico (.PDF)