ARIS

Lavabo 55x49 cm.

REF: 47025

Lavabo de 60 cm para instalar sobre-encimera con un estilo propio.

Grifería no incluida.

PVP: **63,5 €**

REF. 47025

COLORES / ACABADOS

01
Blanco

ARTÍCULOS

Ref.	Producto/Conjunto	Medidas	€/u
47025	Lavabo con rebosadero.	55 x 49 cm	**63,5 €**

INFORMACIÓN DE PRODUCTO

Características
Lavabo de 55x49 cm con rebosadero./ 17 kg / 24 unidades palet.
Instalación sobre-encimera.
Garantía
Los productos Gala estan garantizados ante cualquier defecto de fabricación, desde la fecha de adquisición del producto, siempre y cuando la instalación haya sido efectuada de acuerdo con las instrucciones de instalación de Gala y, aplicando la normativa en vigor para instalaciones electricas y de saniamiento, por personal autorizado. Los periodos de garantía para porcelana sanitaria son 5 años.
Instalación
Ver manuales de instalación

Certificaciones
La calidad en Gala es una constante para garantizar las caracteristicas técnicas, estéticas y las prestaciones de nuestros productos. Ver certificados de calidad del producto.
Mantenimiento
La limpieza se realizará preferentemente con detergente liquido y un cepillo o esponja. No rascar con cuchillas o estropajos de acero. Cada seis meses es recomendable comprobar las juntas de los desagües y verificar que éstos no gotean.

AMBIENTE

SUGERENCIAS

DIBUJOS TÉCNICOS

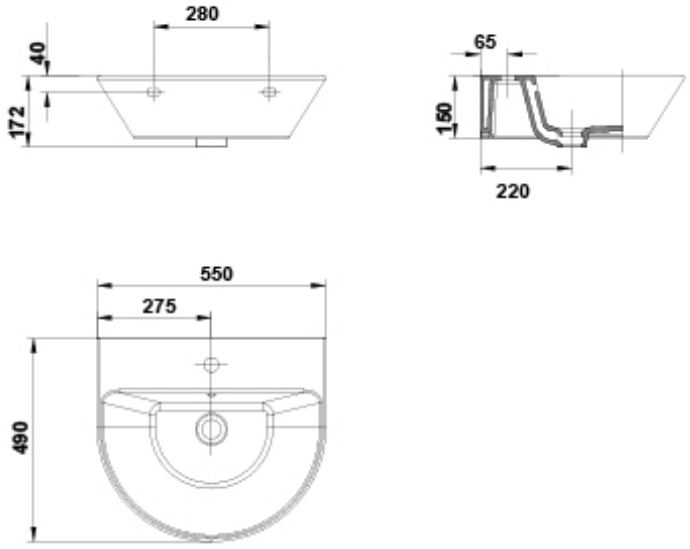

DESCARGAS

2D

119.96 KB	Lavabo 55x49 cm. - Técnico (.AI)
393.07 KB	Lavabo 55x49 cm. - Técnico (.DWG)
3.63 MB	Lavabo 55x49 cm. - Técnico (.DXF)
113.3 KB	Lavabo 55x49 cm. - Técnico (.PDF)

VÍDEOS