STREET SQUARE

Semipedestal

REF: 05432

Semipedestal con líneas en consonancia con toda la colección Street Square.

Lavabo y Grifería no incluido.

PVP: **64,0 €**

REF. 05432

COLORES / ACABADOS

01
Blanco

ARTÍCULOS

Ref.	Producto/Conjunto	Medidas	€/u
05432	Semipedestal con juego de fijación		**64,0 €**
	Opciones		
05030	Lavabo con juego de fijación	60 x 45 cm	**100,0 €**
05040	Lavabo con rebosadero y juego de fijación	55 x 45 cm	**90,0 €**

SUGERENCIAS

INFORMACIÓN DE PRODUCTO

Características
Semipedestal con juego de fijación. /8 Kg./ 30 unidades palet.
Garantía
Los productos Gala estan garantizados ante cualquier defecto de fabricación, desde la fecha de adquisición del producto, siempre y cuando la instalación haya sido efectuada de acuerdo con las instrucciones de instalación de Gala y, aplicando la normativa en vigor para instalaciones electricas y de saneamiento, por personal autorizado. El periodo de garantía para porcelana sanitaria es de 5 años.
Instalación
Ver manuales de instalación

Certificaciones
La calidad en Gala es una constante para garantizar las caracteristicas técnicas, estéticas y las prestaciones de nuestros productos. Ver certificados de calidad del producto.
Mantenimiento
La limpieza se realizará preferentemente con detergente liquido y un cepillo o esponja. No rascar con cuchillas o estropajos de acero.

AMBIENTE

DIBUJOS TÉCNICOS

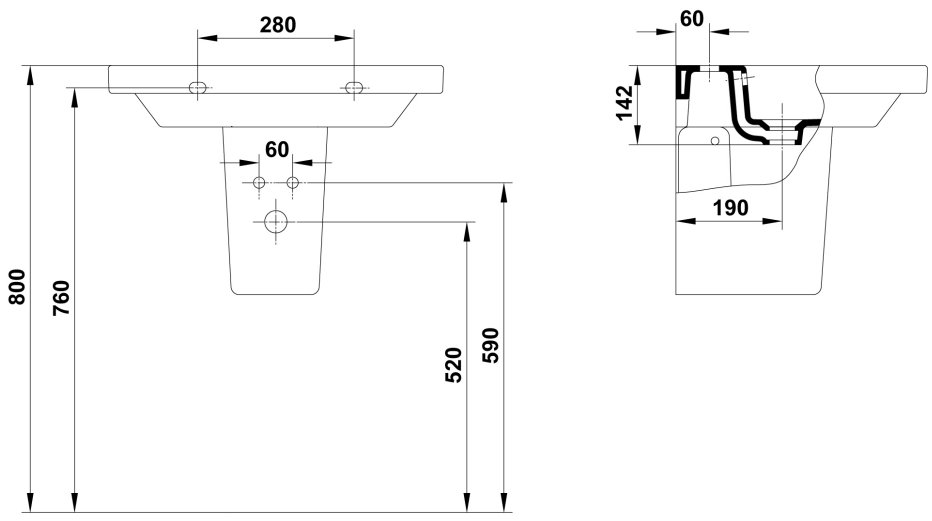

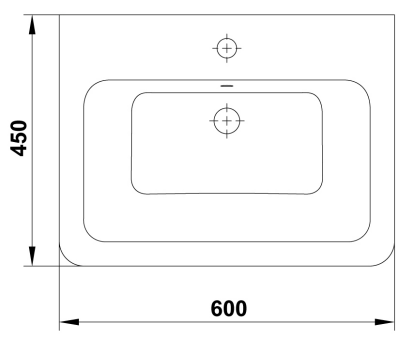

DESCARGAS

2D

276.63 KB Semipedestal - Técnico (.AI)

182.69 KB Semipedestal - Técnico (.DWG)

604.79 KB Semipedestal - Técnico (.DXF)

287.94 KB Semipedestal - Técnico (.PDF)

3D

278.82 KB Semipedestal - 3D (.DWG)

bimobject

ArchiCAD

Revit