## SMART

**Bidé BTW 56,5x35 cm.**

**REF: 25366**

Bidé BTW con juego de anclaje ideal para espacios reducidos. Con un diseño práctico y moderno.

Griferia y Tapa para bidé no incluida.

PVP: **141,0 €**

PVP Conjunto: **202,0 €**

# REF. 25366

## COLORES / ACABADOS

01
Blanco

## ARTÍCULOS

| Ref. | Producto/Conjunto | Medidas | €/u |
|---|---|---|---|
| | Bidé BTW | | |
| 25366 | Bidé BTW con juego de anclaje | 56,5 x 35 cm | **141,0 €** |
| 51632 | Tapa para bidé | | **61,0 €** |
| | | **PVP Conjunto** | **202,0 €** |

## INFORMACIÓN DE PRODUCTO

**Características**
Bidé BTW de 56,5 x 35 cm. con juego de anclaje.
/ 23 kg. / 24 unidades palet.
**Garantía**
Los productos Gala estan garantizados ante cualquier defecto de fabricación, desde la fecha de adquisición del producto, siempre y cuando la instalación haya sido efectuada de acuerdo con las instrucciones de instalación de Gala y, aplicando la normativa en vigor para instalaciones electricas y de saneamiento, por personal autorizado. El periodo de garantía para porcelana sanitaria es de 5 años.
**Instalación**
Ver manuales de instalación

**Certificaciones**
La calidad en Gala es una constante para garantizar las caracteristicas técnicas, estéticas y las prestaciones de nuestros productos. Ver certificados de calidad del producto.
**Mantenimiento**
La limpieza se realizará preferentemente con detergente liquido y un cepillo o esponja. No rascar con cuchillas o estropajos de acero. Cada seis meses es recomendable comprobar las juntas de los desagües y verificar que éstos no gotean.

## AMBIENTE

## SUGERENCIAS

## DIBUJOS TÉCNICOS

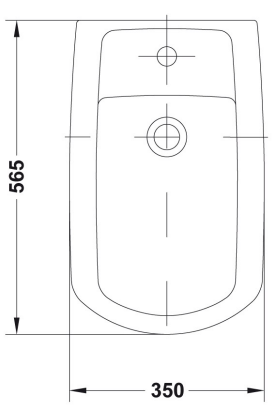


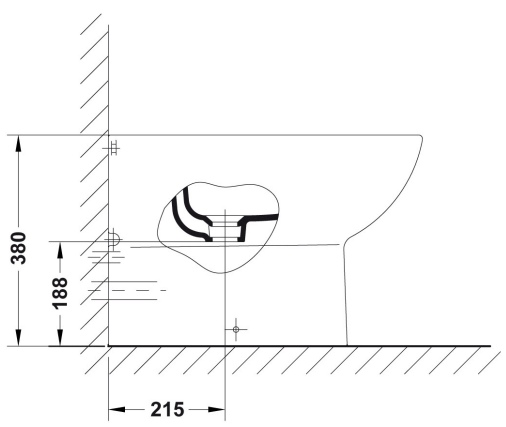


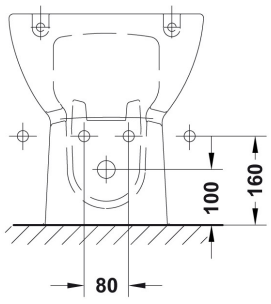


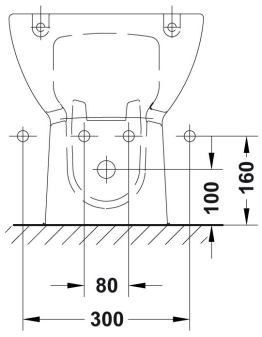

## DESCARGAS

### 2D

| | |
|---|---|
| 125.49 KB | Bidé BTW 56,5x35 cm. - Técnico (.AI) |
| 270.32 KB | Bidé BTW 56,5x35 cm. - Técnico (.DWG) |
| 787.96 KB | Bidé BTW 56,5x35 cm. - Técnico (.DXF) |
| 135.59 KB | Bidé BTW 56,5x35 cm. - Técnico (.PDF) |
| 29.76 KB | Bidé BTW 56,5x35 cm. - Alzado (.DWG) |
| 28.25 KB | Bidé BTW 56,5x35 cm. - Alzado (.DXF) |
| 30.4 KB | Bidé BTW 56,5x35 cm. - Lateral (.DWG) |
| 29.89 KB | Bidé BTW 56,5x35 cm. - Lateral (.DXF) |
| 29.77 KB | Bidé BTW 56,5x35 cm. - Planta (.DWG) |
| 27.46 KB | Bidé BTW 56,5x35 cm. - Planta (.DXF) |

### 3D

| | |
|---|---|
| 945.74 KB | Bidé BTW 56,5x35 cm. - 3D (.DWG) |

bimobject

| | |
|---|---|
| ArchiCAD | |
| Revit | |