SION

Portarrollos con tapa

REF: 5315200

Portarrollos con tapa cromo. Posibilidad de instalación adhesiva con 3M

PVP: **43,7 €**

REF. 5315200

COLORES / ACABADOS

00
Cromo

ARTÍCULOS

Ref.	Producto/Conjunto	Medidas	€/u
5315200	Portarrollos con tapa		**43,7 €**
	Opciones		
5315202	Portarrollos con tapa		**43,7 €**
	Accesorios		
5313700	Soporte adhesivo 3M		**12,1 €**
53138	Lápiz imprimación 3M		**3,3 €**

INFORMACIÓN DE PRODUCTO

Características
Portarrollos con tapa. Acabado cromo. Posibilidad de instalación adhesiva con 3M
Garantía
Los productos Gala estan garantizados ante cualquier defecto de fabricación, desde la fecha de adquisición del producto, siempre y cuando la instalación haya sido efectuada de acuerdo con las instrucciones de instalación de Gala y, aplicando la normativa en vigor para instalaciones eléctricas y de saniamiento, por personal autorizado. El periodo de garantía es de 5 años.

Certificaciones
La calidad en Gala es una constante para garantizar las caracteristicas técnicas, estéticas y las prestaciones de nuestros productos. Ver certificados de calidad del producto.
Mantenimiento
La limpieza se realizará preferentemente con detergente liquido y un cepillo o esponja. No rascar con cuchillas o estropajos de acero.

AMBIENTE

DIBUJOS TÉCNICOS

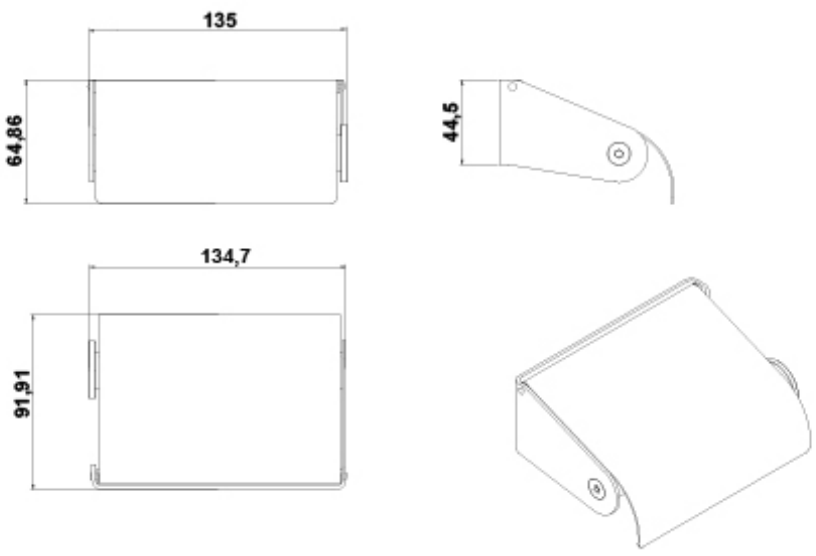

DESCARGAS

2D

75.37 KB	Portarrollos con tapa - Técnico (.AI)
33.62 KB	Portarrollos con tapa - Técnico (.DWG)
226.25 KB	Portarrollos con tapa - Técnico (.DXF)
75.78 KB	Portarrollos con tapa - Técnico (.PDF)