KAY SQUARE

Portarrollos derecha

REF: 53201

Portarrollos acabado cromo. Fácil sujeción.
Apertura derecha

PVP: **40,8 €**

REF. 53201

COLORES / ACABADOS

00
Cromo

ARTÍCULOS

Ref.	Producto/Conjunto	Medidas	€/u
53201	Portarrollos acabado cromo. Fácil sujeción. Apertura derecha	74 x 169 x 55 cm	**40,8 €**

INFORMACIÓN DE PRODUCTO

Características
Portarrollos acabado cromo. Fácil sujeción. Apertura derecha
Garantía
Los productos Gala estan garantizados ante cualquier defecto de fabricación, desde la fecha de adquisición del producto, siempre y cuando la instalación haya sido efectuada de acuerdo con las instrucciones de instalación de Gala y, aplicando la normativa en vigor para instalaciones eléctricas y de saniamiento, por personal autorizado. El periodo de garantía es de 5 años.
Instalación
Sistema adhesivo. Ver manual de instalación

Certificaciones
La calidad en Gala es una constante para garantizar las caracteristicas técnicas, estéticas y las prestaciones de nuestros productos. Ver certificados de calidad del producto.
Mantenimiento
La limpieza se realizará preferentemente con detergente liquido y un cepillo o esponja. No rascar con cuchillas o estropajos de acero.

DIBUJOS TÉCNICOS

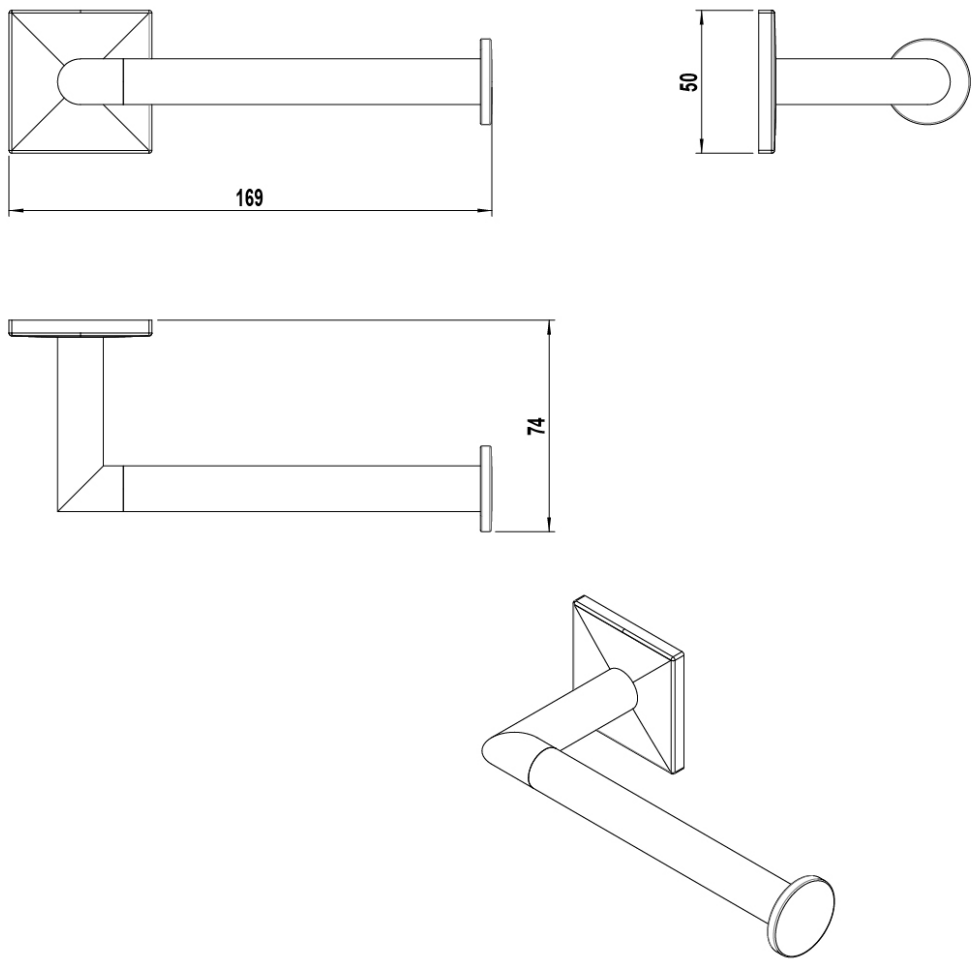

DESCARGAS

2D

- 91.95 KB Portarrollos derecha - Técnico (.AI)
- 33.69 KB Portarrollos derecha - Técnico (.DWG)
- 189.94 KB Portarrollos derecha - Técnico (.DXF)
- 92.91 KB Portarrollos derecha - Técnico (.PDF)