KAY ROUND

Toallero de aro

REF: 53180

Toallero aro. Acabado cromo. Fijación adhesiva

PVP: **49,4 €**

REF. 53180

COLORES / ACABADOS

00
Cromo

ARTÍCULOS

Ref.	Producto/Conjunto	Medidas	€/u
53180	Toallero aro. Acabado cromo. Fijación adhesiva	53 x 200 x 223 cm	**49,4 €**

INFORMACIÓN DE PRODUCTO

Características
Toallero aro. Acabado cromo. Fijación adhesiva
Garantía
Los productos Gala estan garantizados ante cualquier defecto de fabricación, desde la fecha de adquisición del producto, siempre y cuando la instalación haya sido efectuada de acuerdo con las instrucciones de instalación de Gala y, aplicando la normativa en vigor para instalaciones eléctricas y de saniamiento, por personal autorizado. El periodo de garantía es de 5 años.
Instalación
Sistema adhesivo. Ver manual de instalación

Certificaciones
La calidad en Gala es una constante para garantizar las caracteristicas técnicas, estéticas y las prestaciones de nuestros productos. Ver certificados de calidad del producto.
Mantenimiento
La limpieza se realizará preferentemente con detergente liquido y un cepillo o esponja. No rascar con cuchillas o estropajos de acero.

DIBUJOS TÉCNICOS

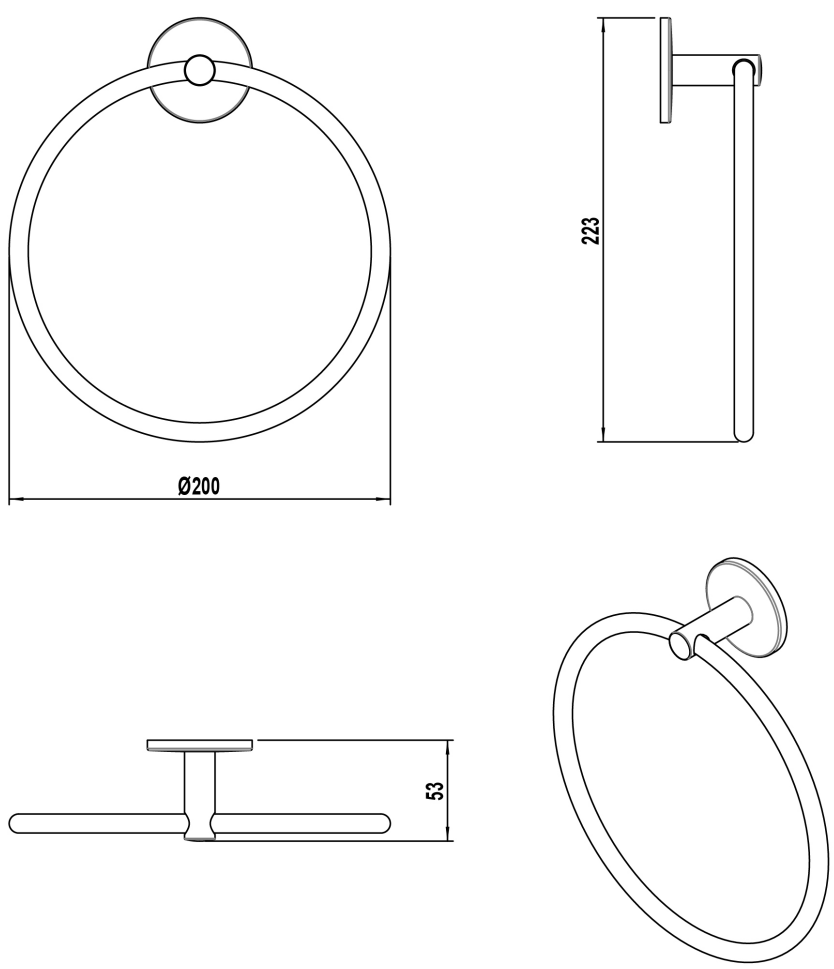

DESCARGAS

2D

89.58 KB	Toallero de aro - Técnico (.AI)
27.94 KB	Toallero de aro - Técnico (.DWG)
147.25 KB	Toallero de aro - Técnico (.DXF)
90.54 KB	Toallero de aro - Técnico (.PDF)