EMMA

Bidé 54x36 cm.

REF: 30362

Bidé suspendido con un diseño suave y elegante. Posibilidad de instalación con soporte mural.

Grifería y Tapa para bidé no incluida.

PVP: **196,0 €**

PVP Conjunto: **264,0 €**

REF. 30362

COLORES / ACABADOS

01
Blanco

ARTÍCULOS

Ref.	Producto/Conjunto	Medidas	€/u
	Bidé suspendido		
30362	Bidé suspendido. Posibilidad de instalación con soporte mural	54 x 36 cm	**196,0 €**
51670	Tapa para bidé		**68,0 €**
		PVP Conjunto	**264,0 €**
	Componentes/Instalación		
5056369	Pulsador Doble descarga Eon3 Cromo Brillo		**48,5 €**

INFORMACIÓN DE PRODUCTO

Características
Bidé de 54 x 36 cm. / 20 kg. / 24 unidades palet. Fijación oculta incluida. Posibilidad de instalación con soporte mural.
Garantía
Los productos Gala estan garantizados ante cualquier defecto de fabricación, desde la fecha de adquisición del producto, siempre y cuando la instalación haya sido efectuada de acuerdo con las instrucciones de instalación de Gala y, aplicando la normativa en vigor para instalaciones electricas y de saneamiento, por personal autorizado. El periodo de garantía para porcelana sanitaria es de 5 años.
Instalación
Ver manuales de instalación

Certificaciones
La calidad en Gala es una constante para garantizar las caracteristicas técnicas, estéticas y las prestaciones de nuestros productos. Ver certificados de calidad del producto.
Mantenimiento
La limpieza se realizará preferentemente con detergente liquido y un cepillo o esponja. No rascar con cuchillas o estropajos de acero. Cada seis meses es recomendable comprobar las juntas de los desagües y verificar que éstos no gotean.

AMBIENTE

COMPLEMENTOS

SUGERENCIAS

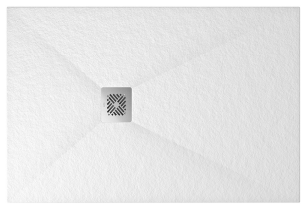

DIBUJOS TÉCNICOS

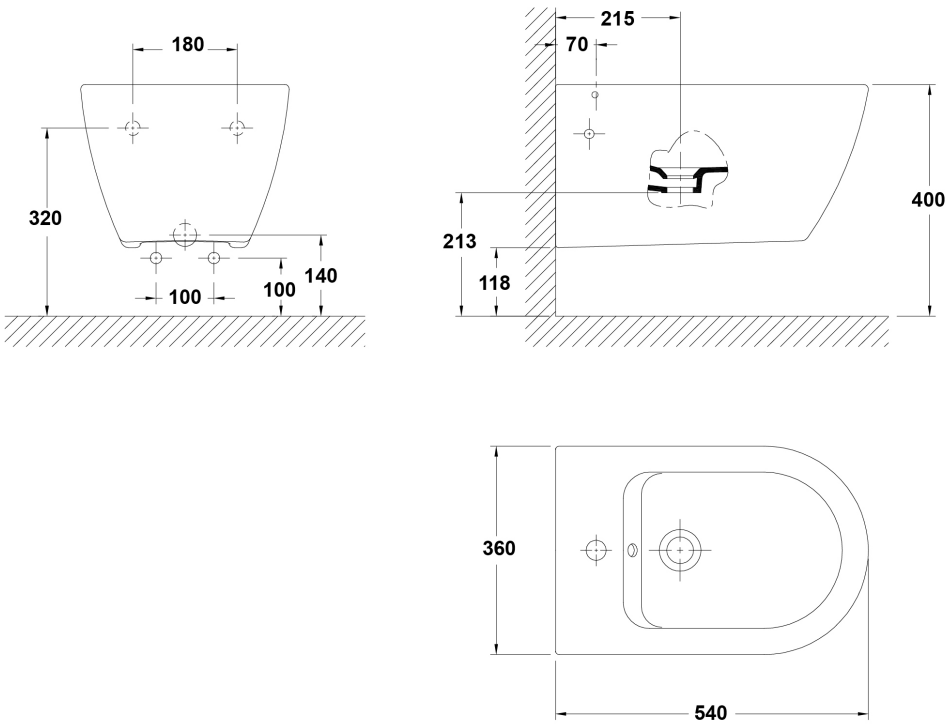

DESCARGAS

2D

83.9 KB	Bidé 54x36 cm. - Técnico (.AI)
71.83 KB	Bidé 54x36 cm. - Técnico (.DWG)
639.2 KB	Bidé 54x36 cm. - Técnico (.DXF)
88.05 KB	Bidé 54x36 cm. - Técnico (.PDF)

3D

1.2 MB	Bidé 54x36 cm. - 3D (.DWG)

bimobject

ArchiCAD	
Revit	

VÍDEOS