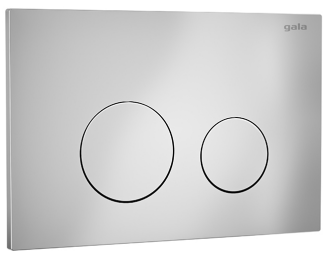

STREET SQUARE

Pulsador doble descarga

REF: 5056969

Pulsador Doble descarga cromo brillo.

PVP: **38,0 €**

REF. 5056969

COLORES / ACABADOS

69
Cromo
brillo

ARTÍCULOS

Ref.	Producto/Conjunto	Medidas	€/u
5056969	Pulsador Doble descarga ST2 cromo brillo.		**38,0 €**
	Componentes/Instalación		
55486	WC Half Frame Stride. Sistema de instalación para inodoro suspendido en pared de obra. Descarga 6/3 litros, 4,5/3 litros y 4/2 litros.		**185,0 €**

INFORMACIÓN DE PRODUCTO

Características
Pulsador Doble descarga ST2 cromo brillo.
Garantía
Los productos Gala estan garantizados ante cualquier defecto de fabricación, desde la fecha de adquisición del producto, siempre y cuando la instalación haya sido efectuada de acuerdo con las instrucciones de instalación de Gala y, aplicando la normativa en vigor para instalaciones electricas y de saniamiento, por personal autorizado. Los periodos de garantía son 2 años.
Instalación
Ver manuales de instalación

Certificaciones
La calidad en Gala es una constante para garantizar las caracteristicas técnicas, estéticas y las prestaciones de nuestros productos. Ver certificados de calidad del producto.
Mantenimiento
Para la limpieza periodica debe utilizar un paño suave y agua jabonosa. Seque el pulsador después de su limpieza. Si utiliza productos como geles, limpiadores liquidos ó productos antical, lea siempre antes las instrucciones del fabricante y tras su uso enjuague siempre el pulsador con agua limpia. No utilizar productos de limpieza abrasivos como bioalcohol, lejias, aguafuerte, amoniaco, acetonas.... No utilizar estropajos agresivos

DIBUJOS TÉCNICOS

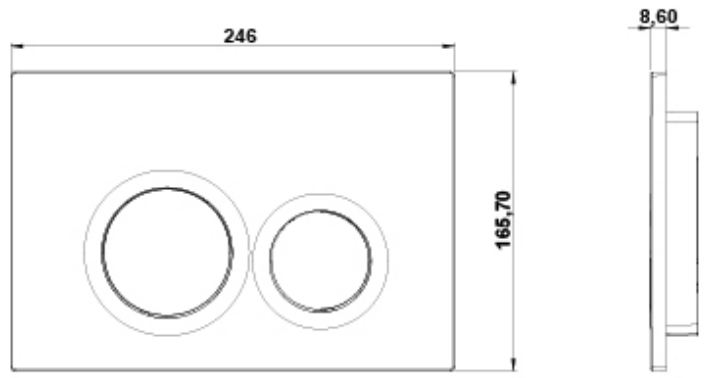

DESCARGAS

2D

- 472.6 KB Pulsador doble descarga - Técnico (.AI)
- 114.54 KB Pulsador doble descarga - Técnico (.DWG)
- 554.57 KB Pulsador doble descarga - Técnico (.DXF)
- 466.22 KB Pulsador doble descarga - Técnico (.PDF)