KLEA

Lavabo de encimera 65x35 cm.

REF: 3305021

Lavabo de encimera de 65 cm, con suaves líneas redondeadas. Encontrarás el equilibrio con la naturaleza en tu rutina de aseo diaria.

PVP: **380,0 €**

REF. 3305021

COLORES / ACABADOS

01 Blanco	21 Blanco mate

ARTÍCULOS

Ref.	Producto/Conjunto	Medidas	€/u
3305021	Lavabo de encimera	65 x 35 cm	**380,0 €**

INFORMACIÓN DE PRODUCTO

Características
Lavabo de encimera de 65 x 35 cm. / 7,6 Kg./ 7 unidades palet. Plantilla de corte 32 x 53 cm. Combinable con muebles Klea.
Garantía
Los productos Gala estan garantizados ante cualquier defecto de fabricación, desde la fecha de adquisición del producto, siempre y cuando la instalación haya sido efectuada de acuerdo con las instrucciones de instalación de Gala y, aplicando la normativa en vigor para instalaciones electricas y de saneamiento, por personal autorizado. El periodo de garantía para porcelana sanitaria es de 5 años.
Instalación
Ver manuales de instalación

Certificaciones
La calidad en Gala es una constante para garantizar las caracteristicas técnicas, estéticas y las prestaciones de nuestros productos. Ver certificados de calidad del producto.
Mantenimiento
La limpieza se realizará preferentemente con detergente liquido y un cepillo o esponja. No rascar con cuchillas o estropajos de acero. Cada seis meses es recomendable comprobar las juntas de los desagües y verificar que éstos no gotean.

AMBIENTE

COMPLEMENTOS

SUGERENCIAS

DIBUJOS TÉCNICOS

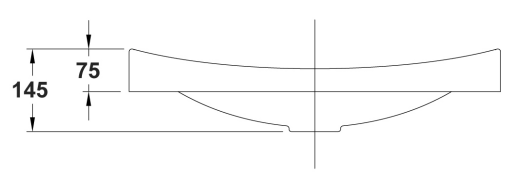

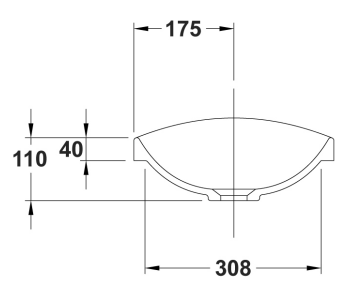

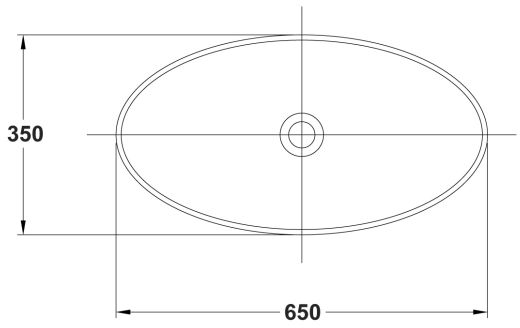

DESCARGAS

2D

259.69 KB	Lavabo de encimera 65x35 cm. - Técnico (.AI)
75.46 KB	Lavabo de encimera 65x35 cm. - Técnico (.DWG)
258.6 KB	Lavabo de encimera 65x35 cm. - Técnico (.DXF)
270.27 KB	Lavabo de encimera 65x35 cm. - Técnico (.PDF)